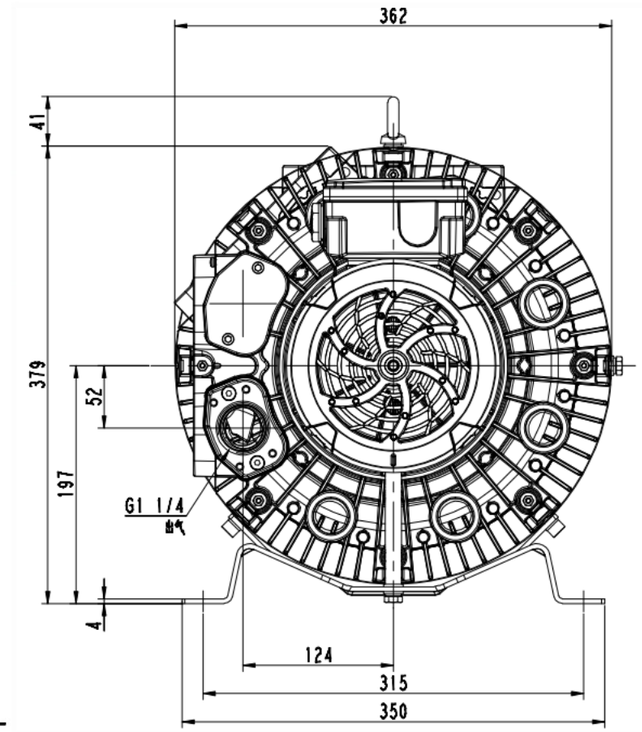

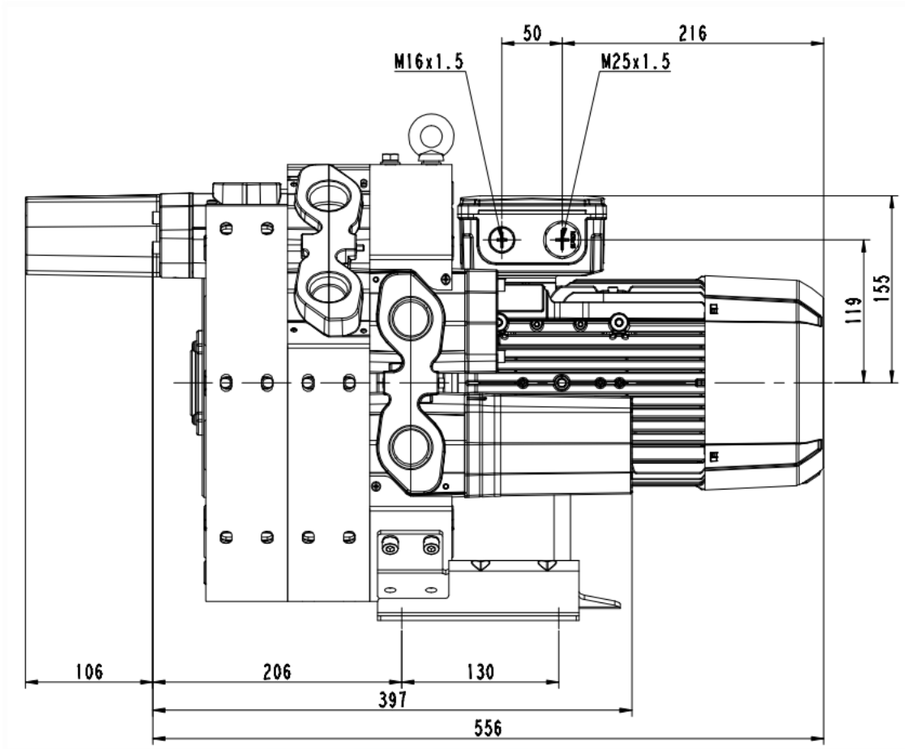

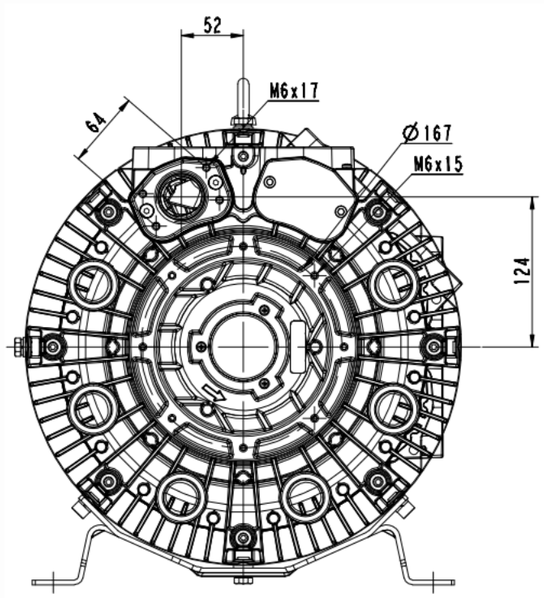

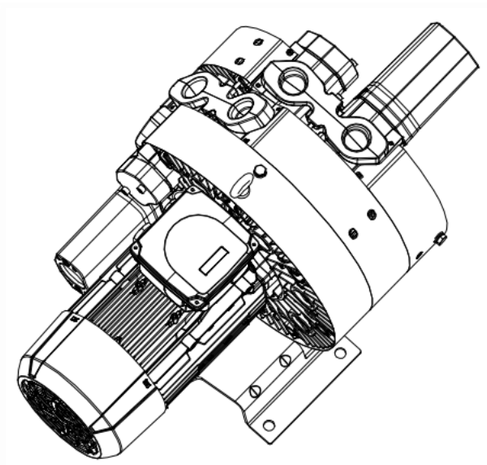

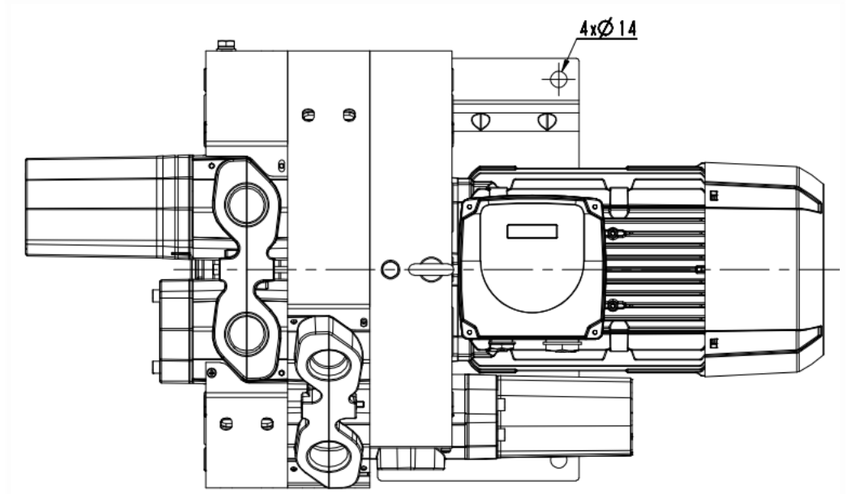

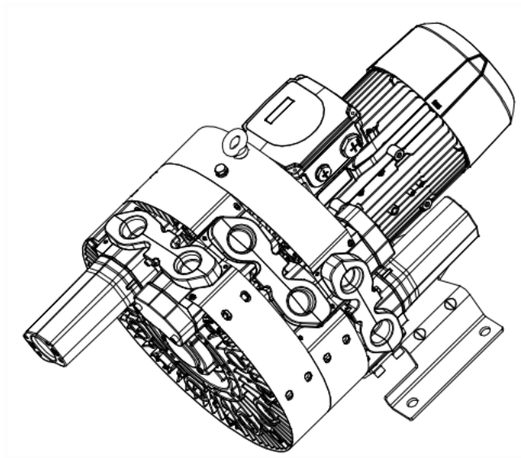

看(4) 解靶

钢壁

更改单号	更改内容	其纹号	生丰	日期	
曩升		标			
校对		审定			
审核		批准			
工艺		日期			

4RB430-0AQ37-1

图样标记	件数	重量	出创
			1:2
共 1 张		共 1 张	

浙江格凌实业有限公司