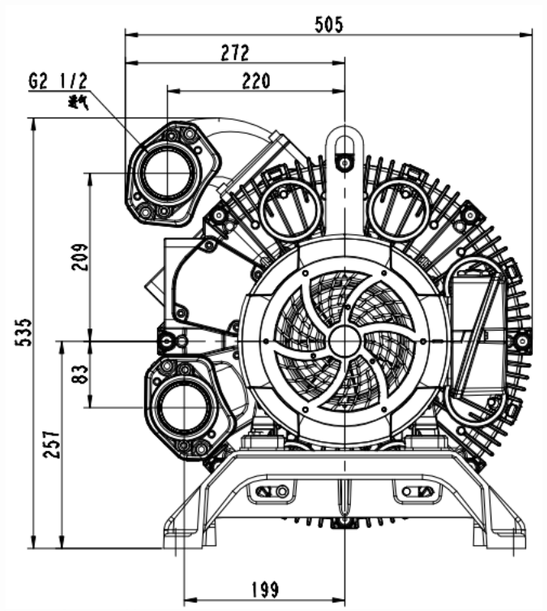

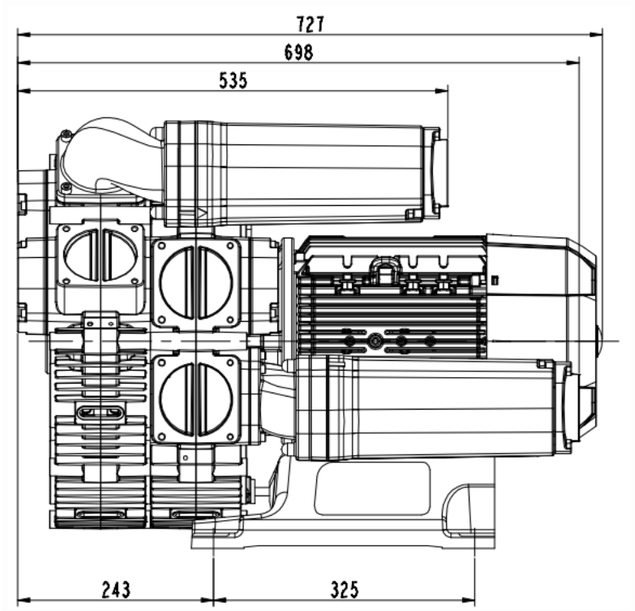

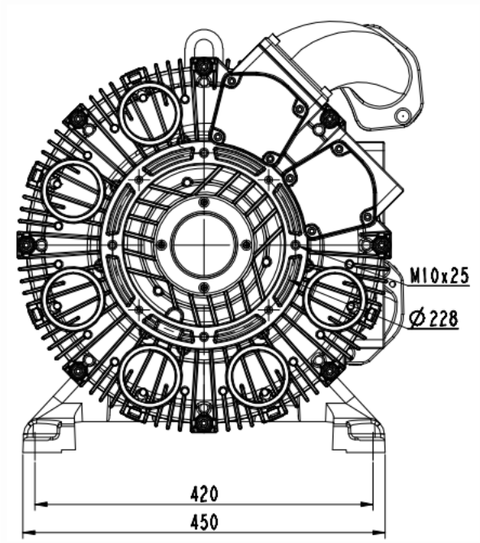

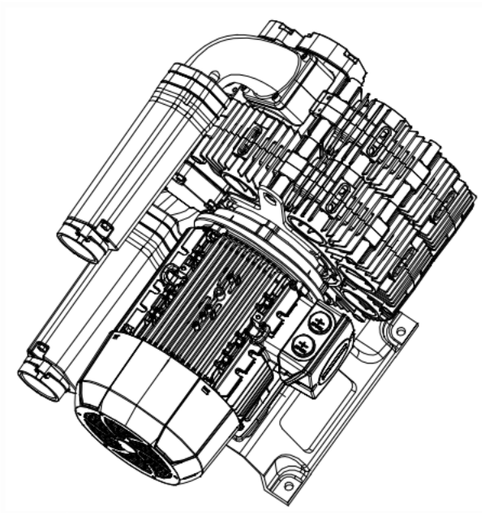

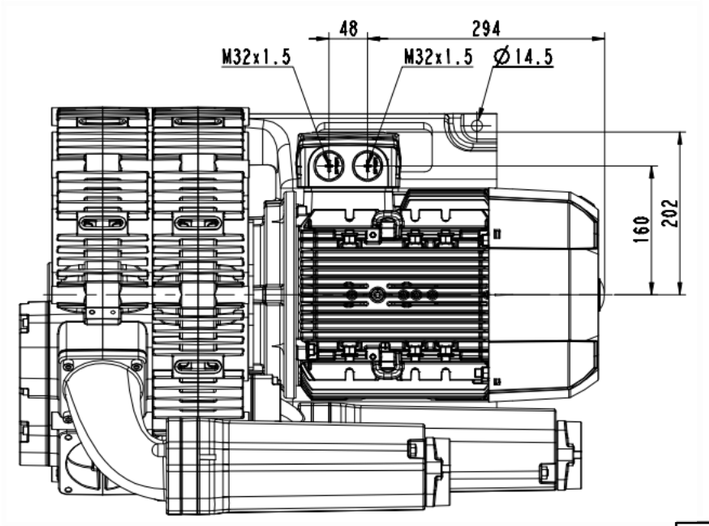

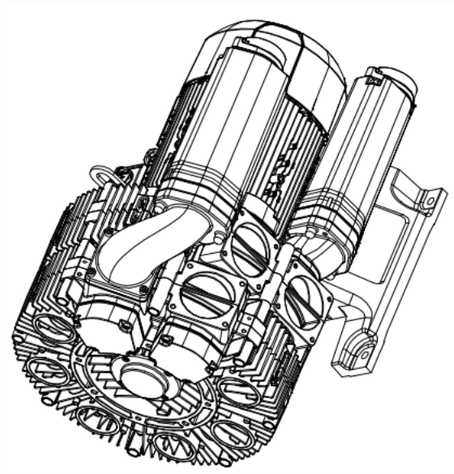

量升		标准			
族育		审定		3RB350-2AAP51	浙江格麦实业有限公司
审核		批准			
工艺		日期			

图样标记	件数	重量	比例
			1:2
共 1 张		共 1 张	

(4)解纪

钢等,