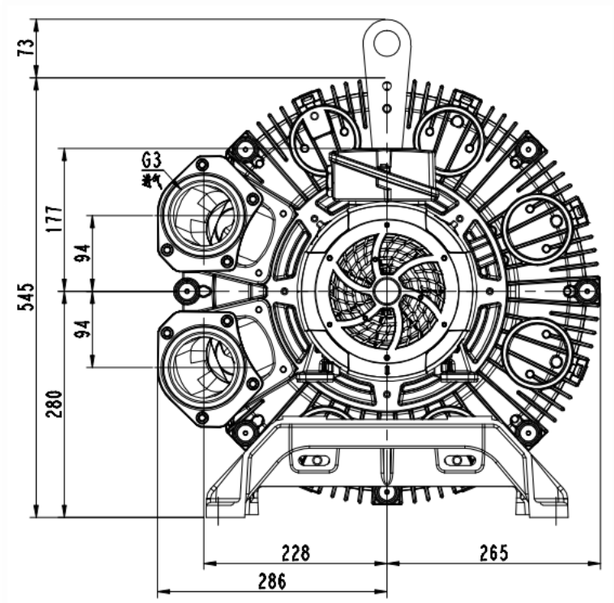

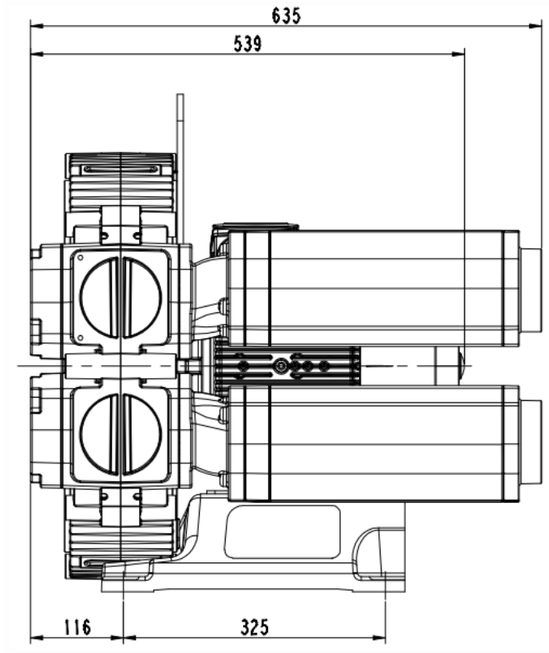

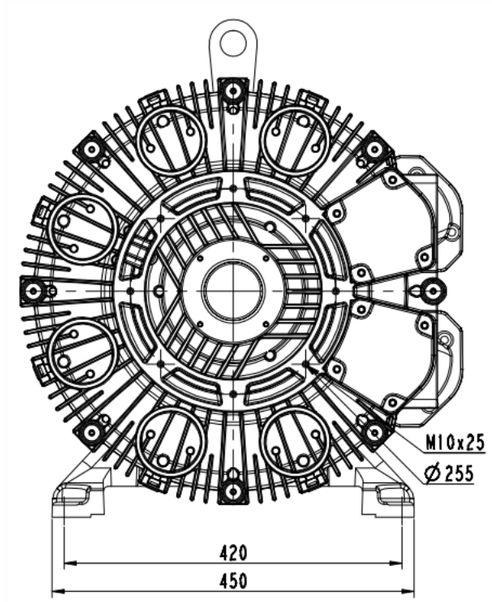

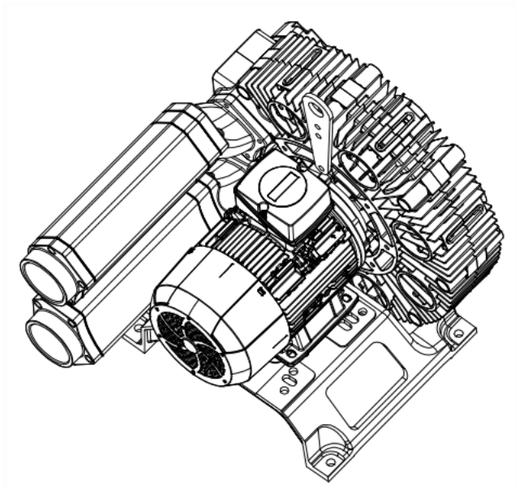

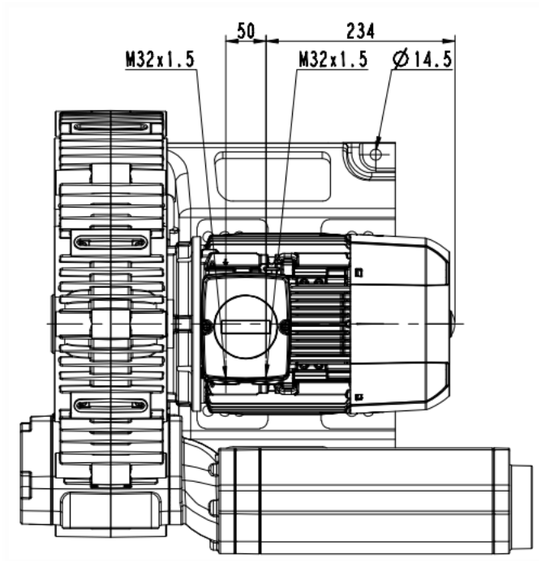

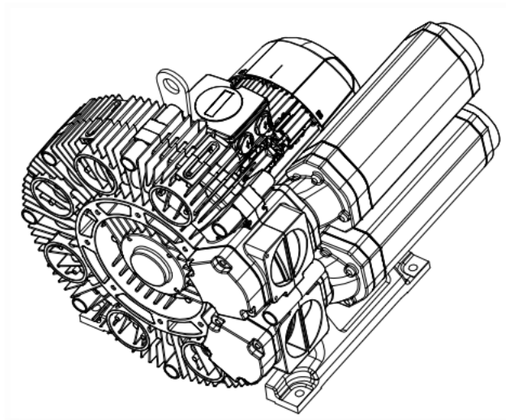

鉴记处其纹品	生丰	日期					
填 写		标准化		3RB550-1AAP31	图样标记	件数	重量	比例 1:2
族育		审定			共 1 张		共 1 张
审核		批准			浙江格麦实业有限公司		
工艺		日期					

(解靶)
描图
描校
底图总号
钢号
标准
日期