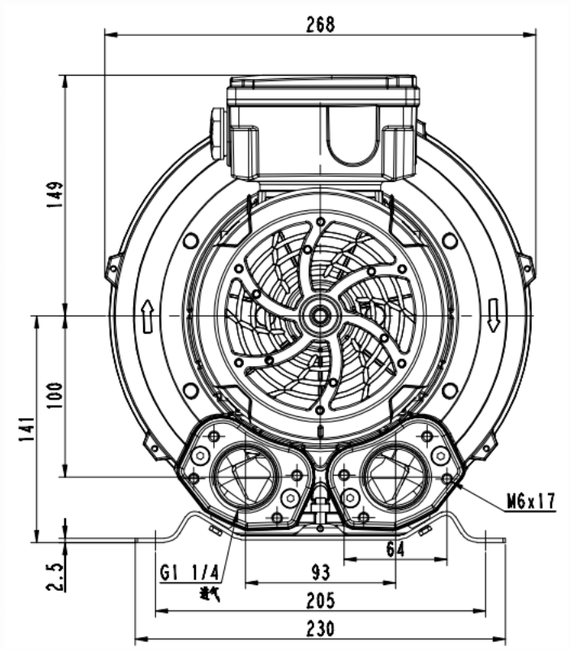

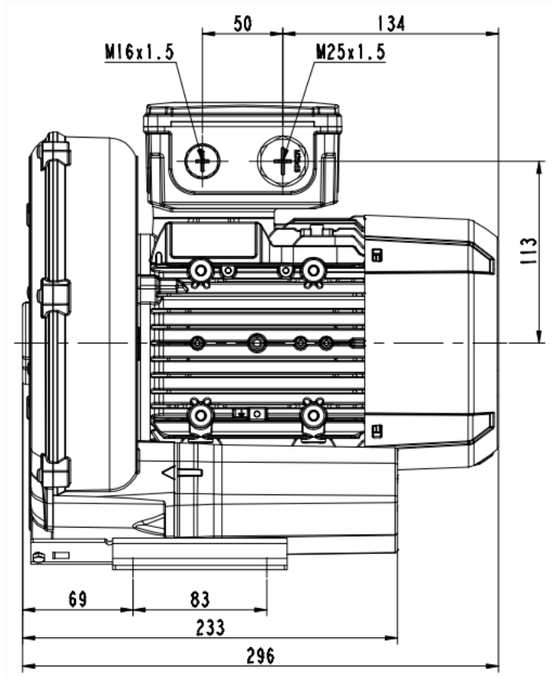

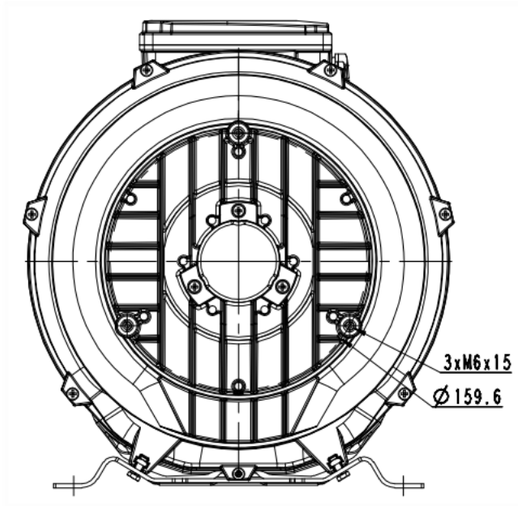

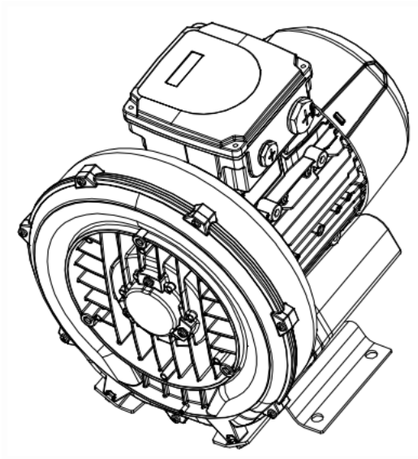

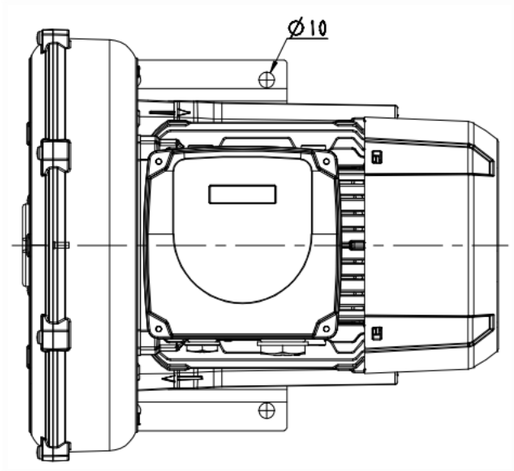

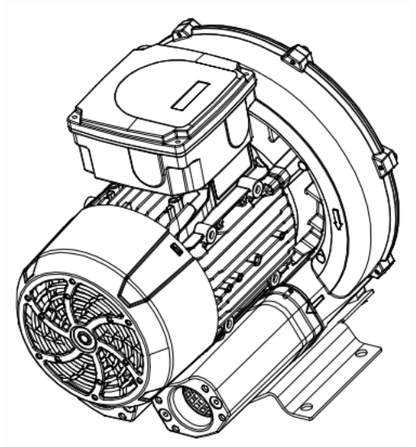

春记光数				日期		图样标记	件数	重量	比制
读盘		标							1:2
族育		宵实			2RB310-1AP11	共 1 张		共 1 张
审核		批准				浙江格凌实业有限公司		
工艺		日期						

(解靶)
钢