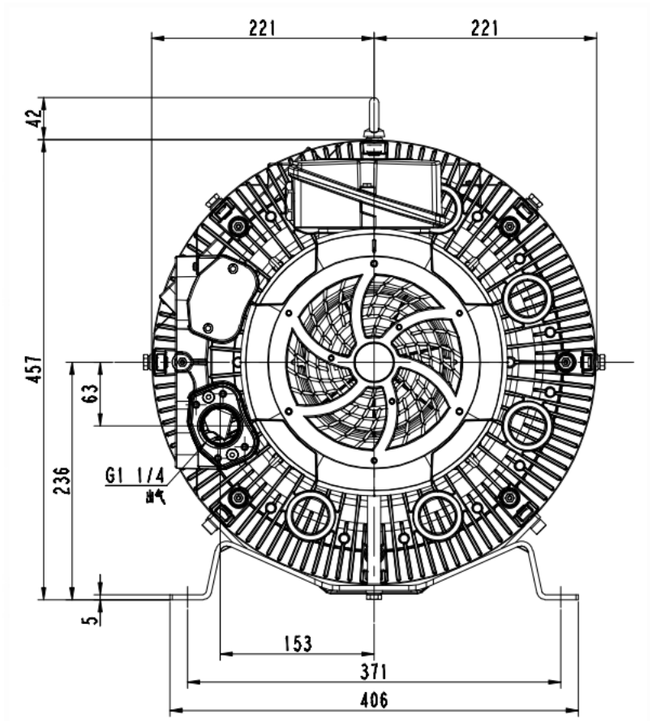

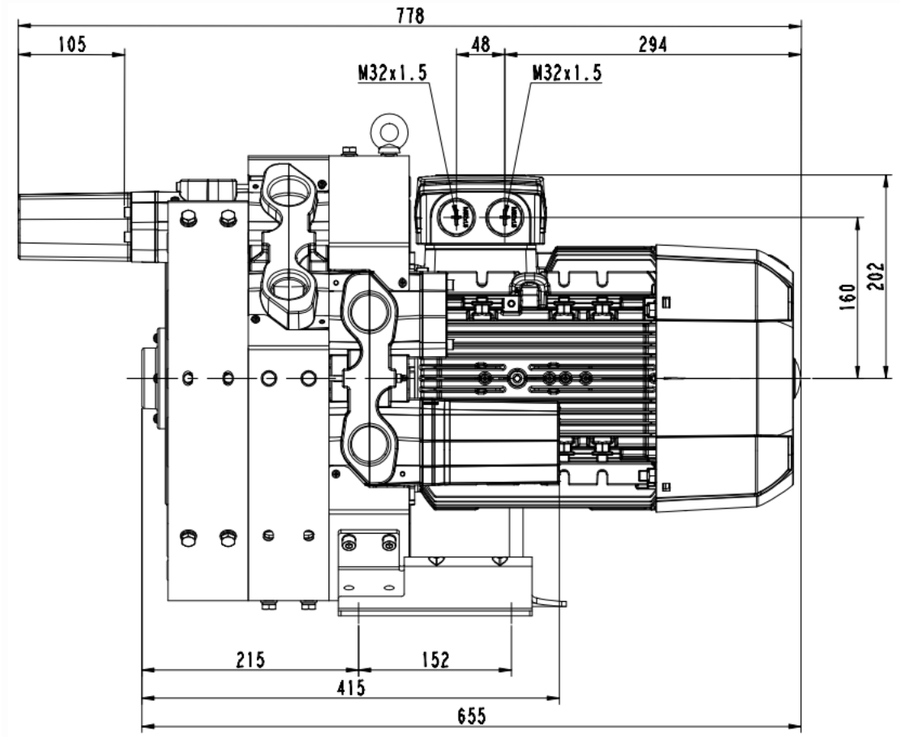

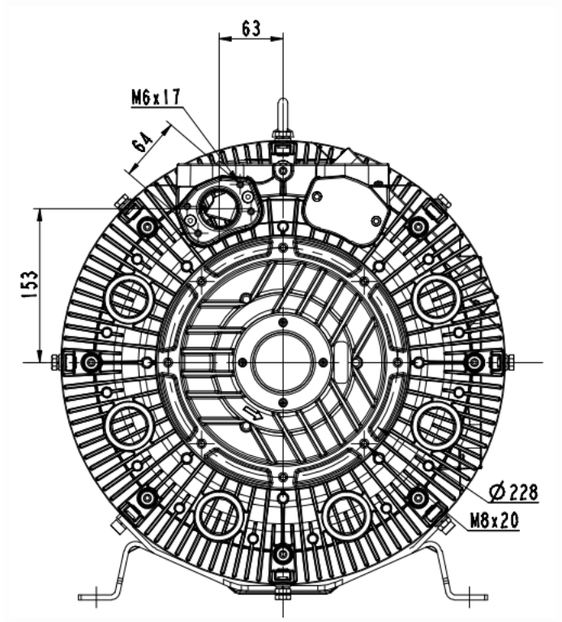

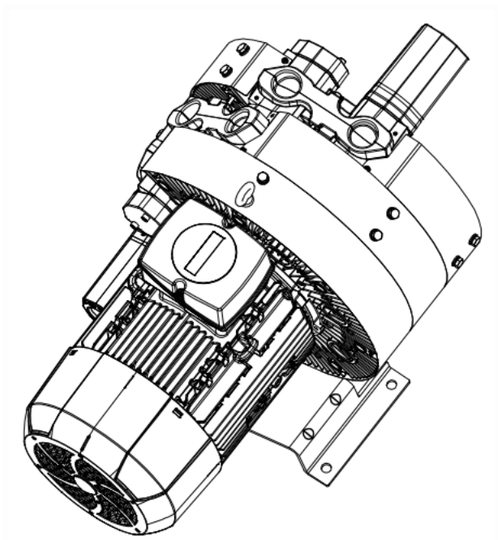

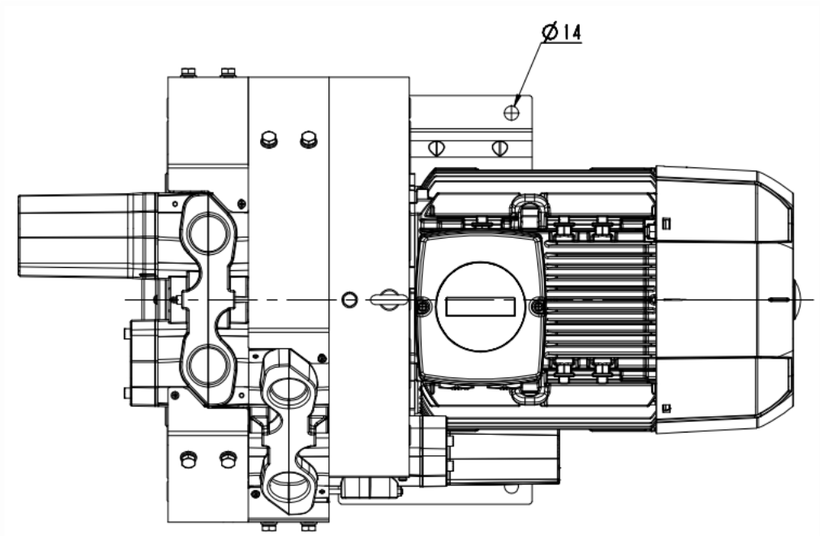

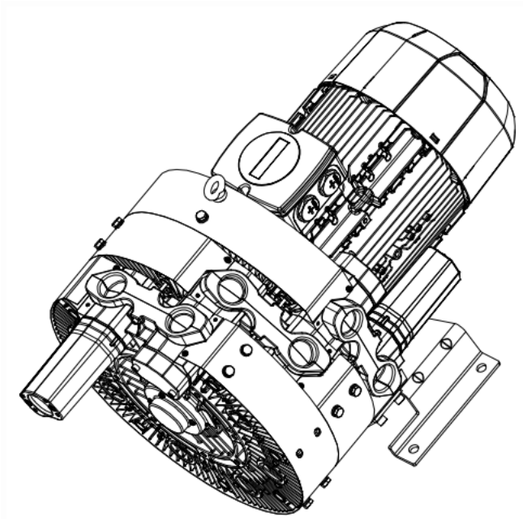

4）解税

标记处		生丰	日期	
曼升		标		
校周		审定		
审核		批准		
工艺		日期		

4RB630-0AQ66-1

图样标记	件数	重量	比例
			1:2
共 1 张		共 1 张	

浙江格凌实业有限公司