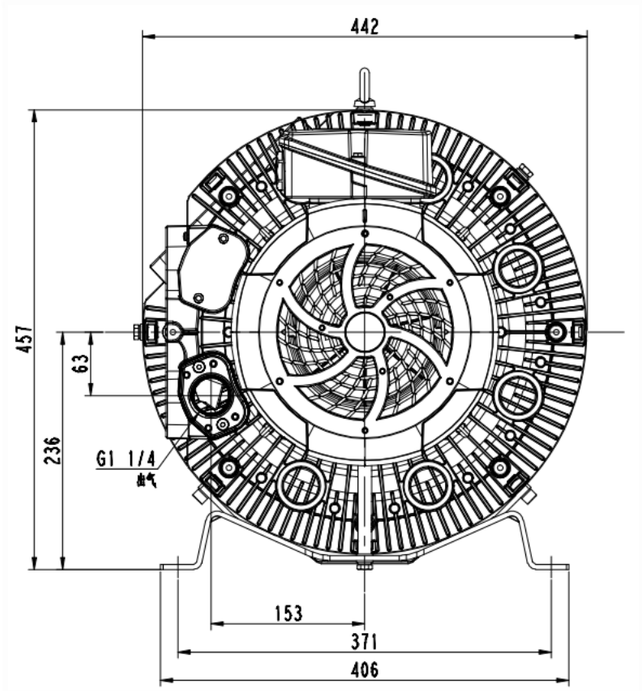

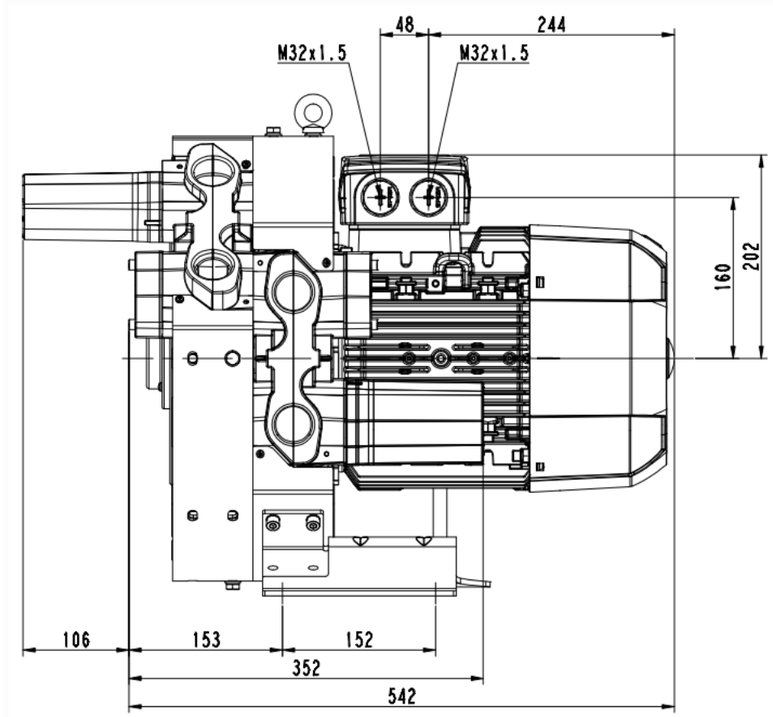

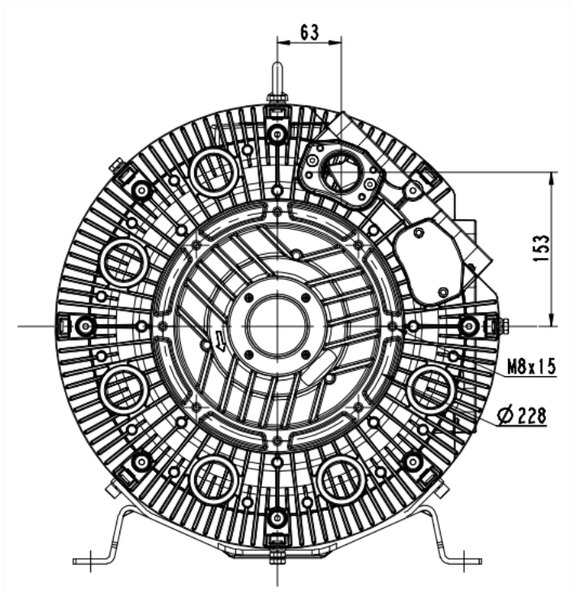

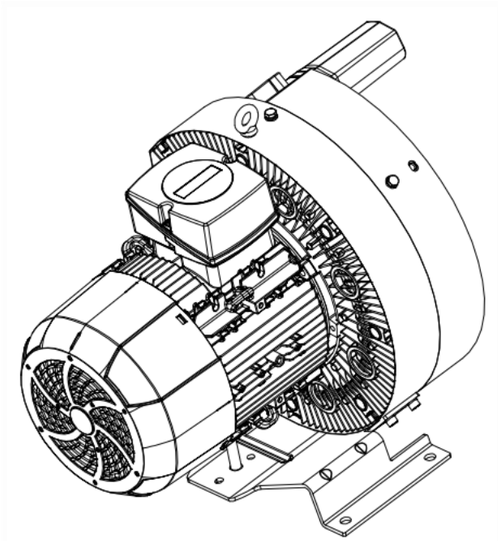

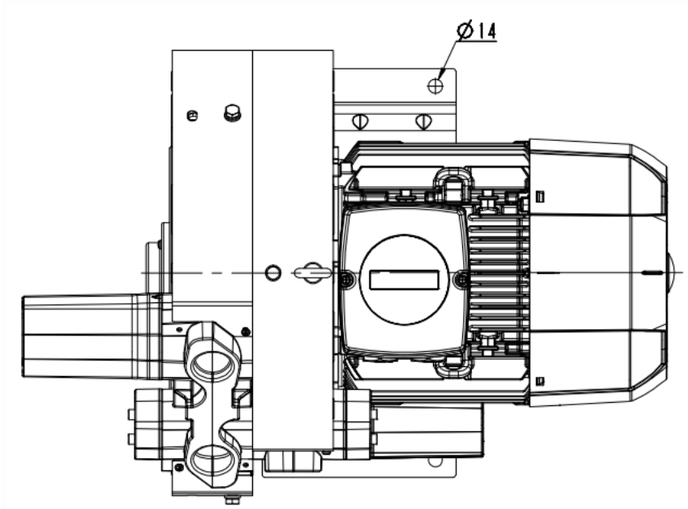

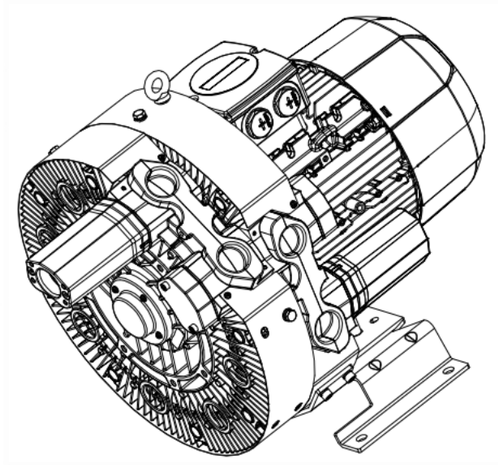

(4)肼辊

钢壁

鉴记处其纹号	生丰	日期
填写	标	
校育	审定	
审核	批准	
工艺	日期	

4RB620-0AP76-1

图样标记	件数	重量	比例
			1:2
共 1 张		共 1 张	

浙江格麦实业有限公司