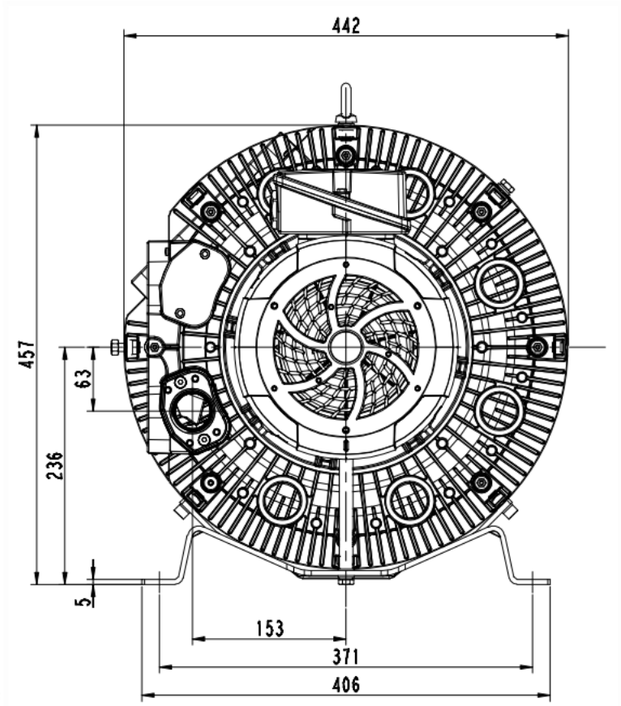

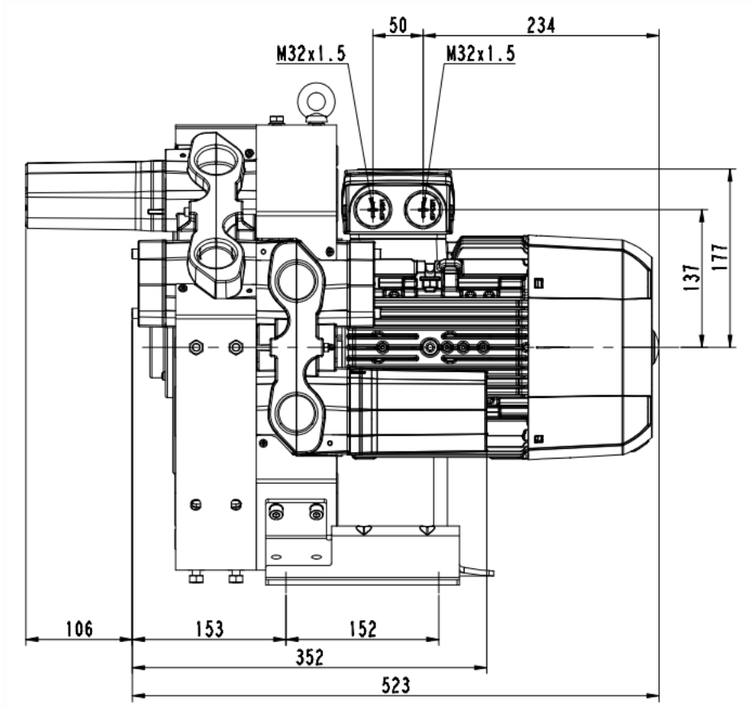

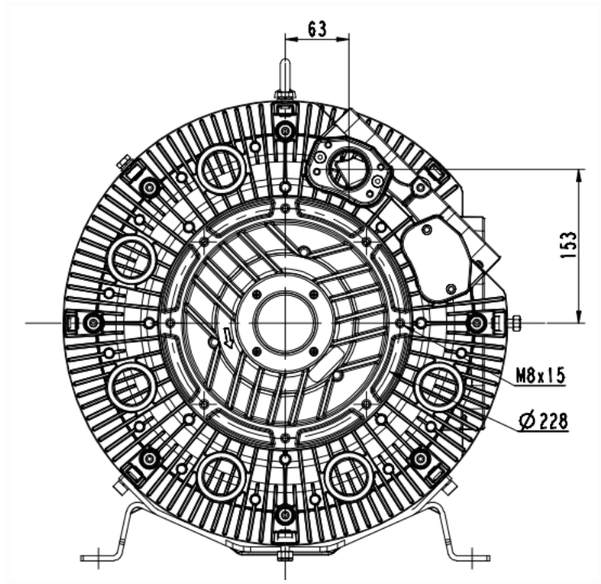

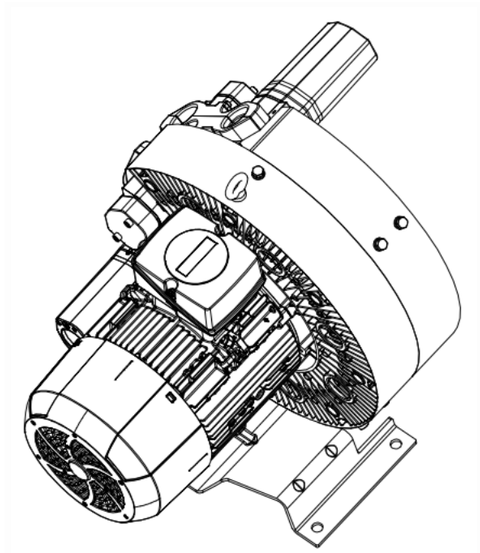

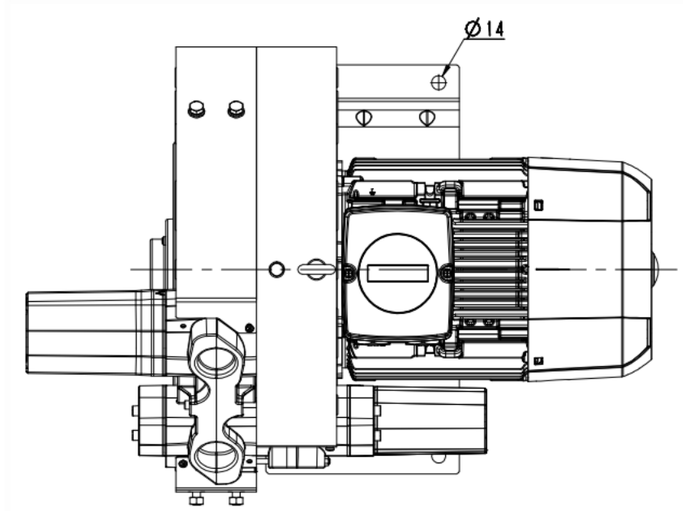

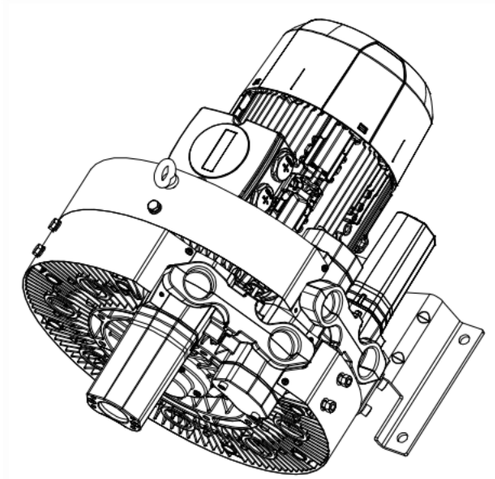

(4)肼辊

钢壁

设计		标化	
工艺		审定	
审核		批准	
工艺		日期	

4RB620-0AP46-1

图样标记	件数	重量	比例
			1:2
共 1 张		共 1 张	

浙江格麦实业有限公司