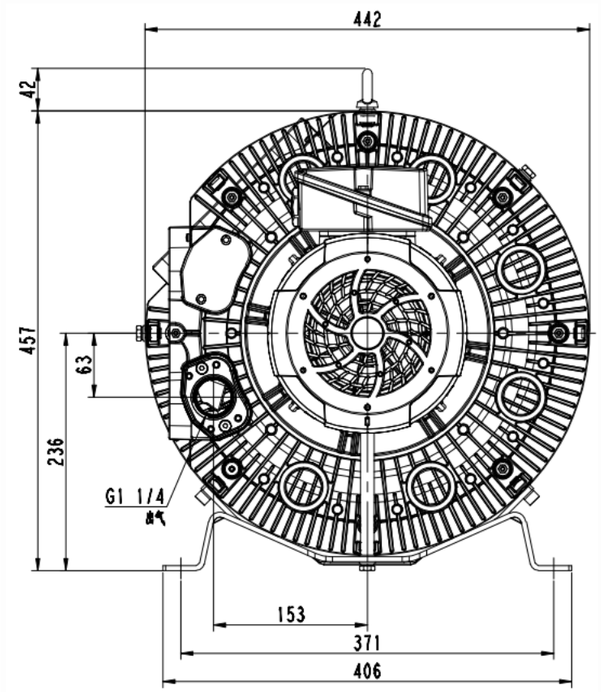

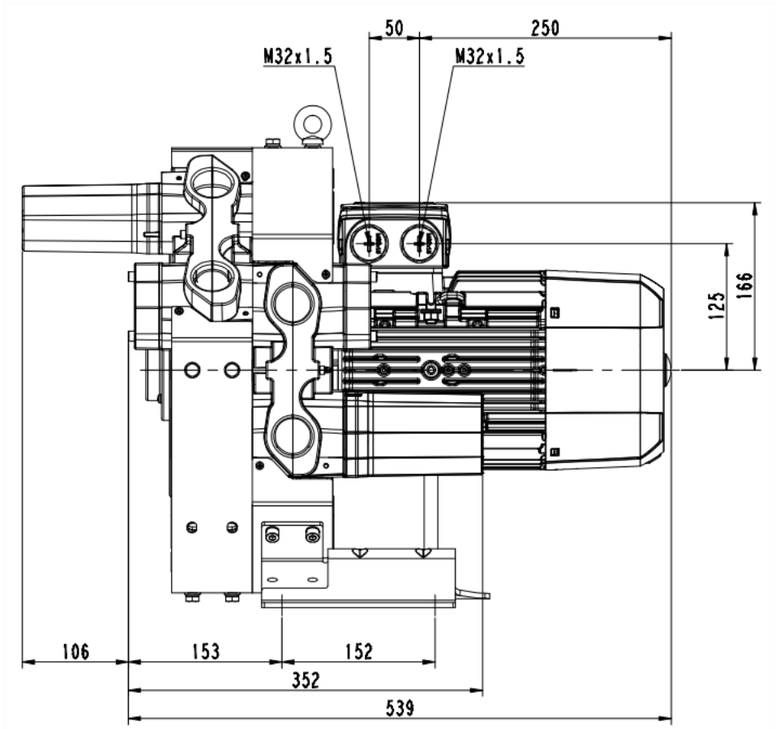

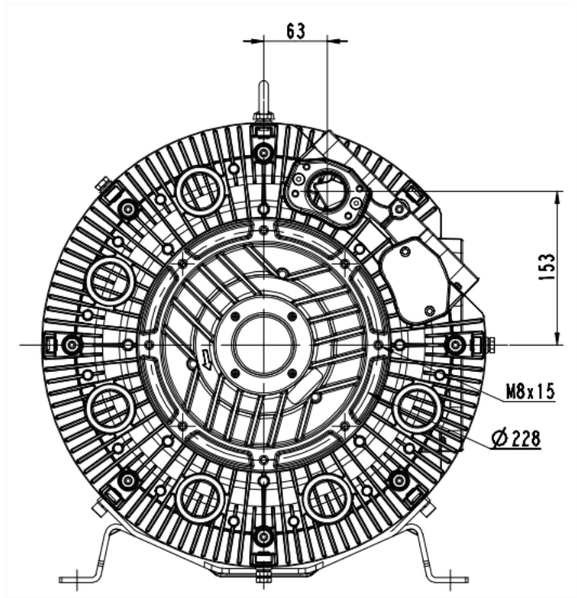

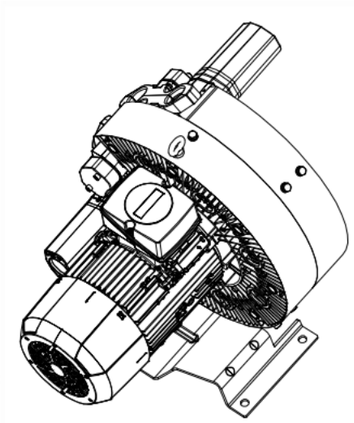

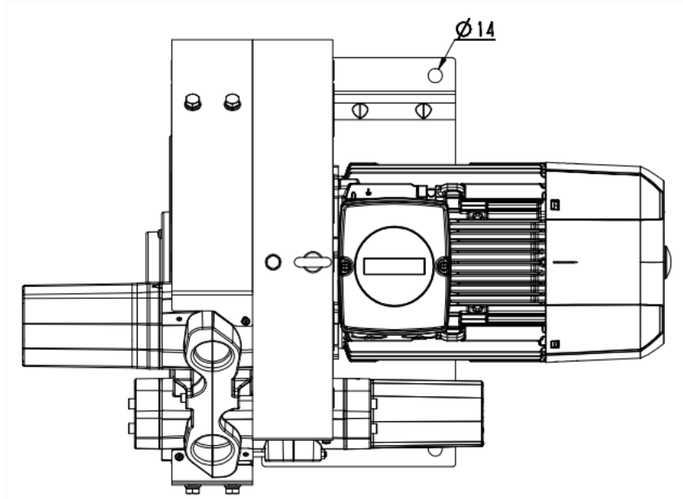

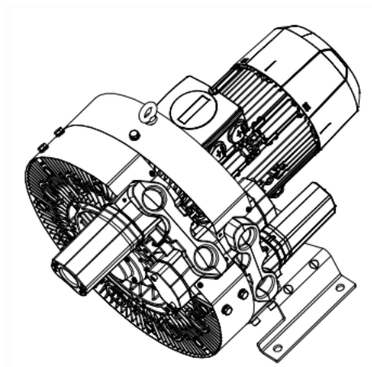

标记	处数	更改文件号	签名	年月日		图样标记	件数	重量	出创
量升		标准化			4RB620-0AP26-1				1:2
族育		审定				共 1 张		共 1 张
审核		批准				浙江格麦实业有限公司			
工艺		日期							

(解)靶
描图
描校
底图总号
调号
校对
日期