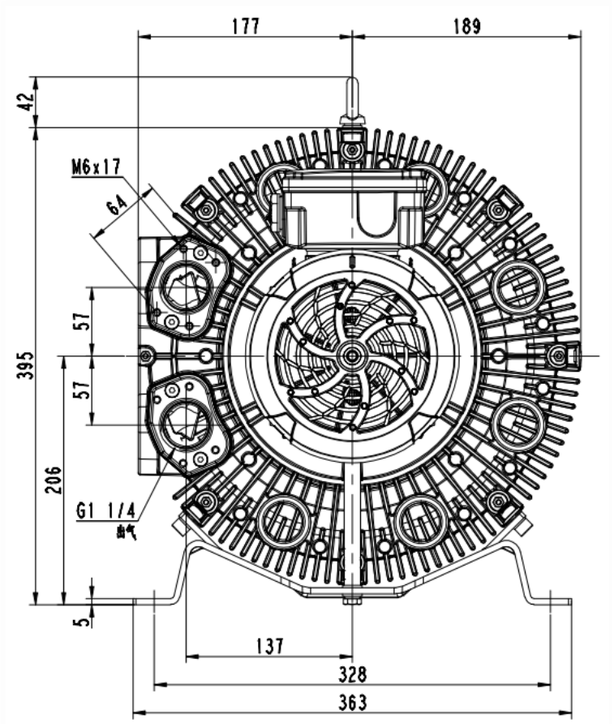

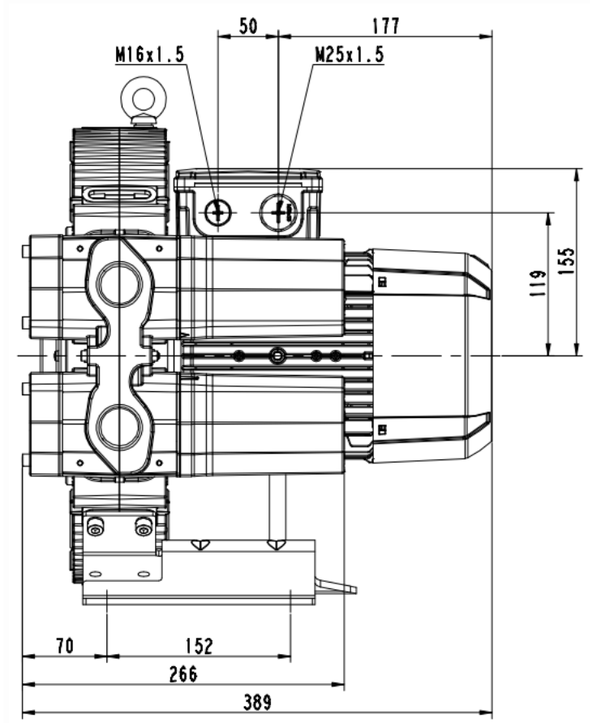

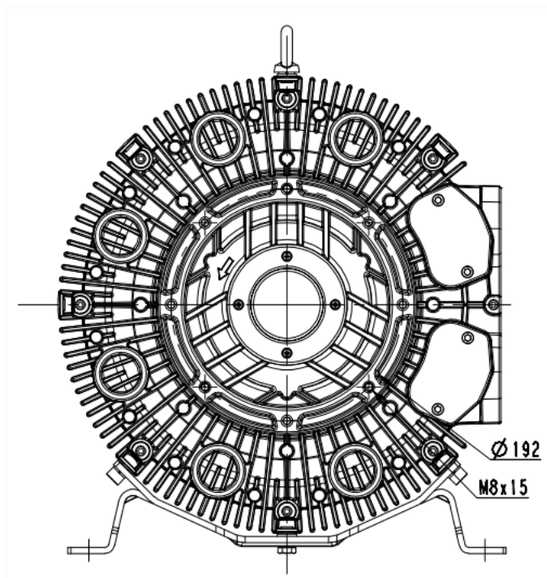

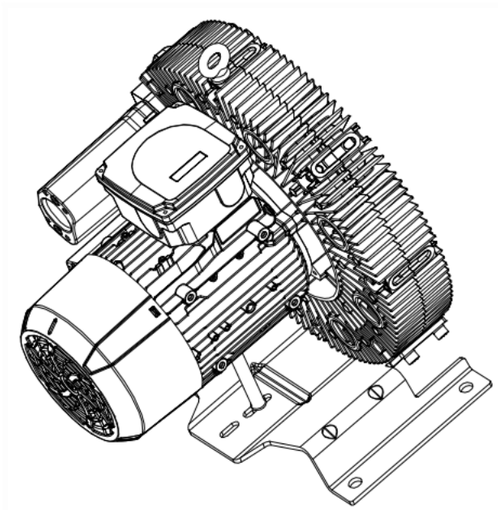

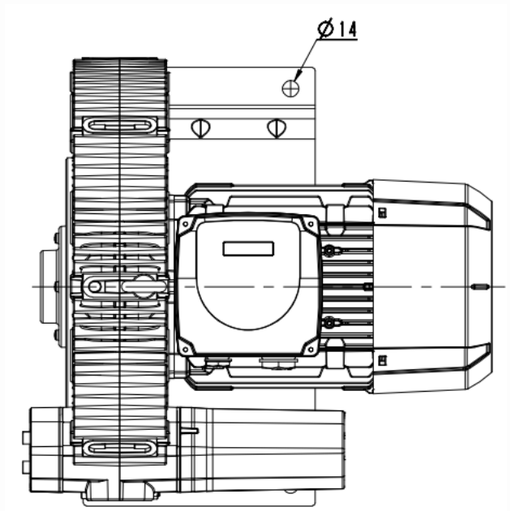

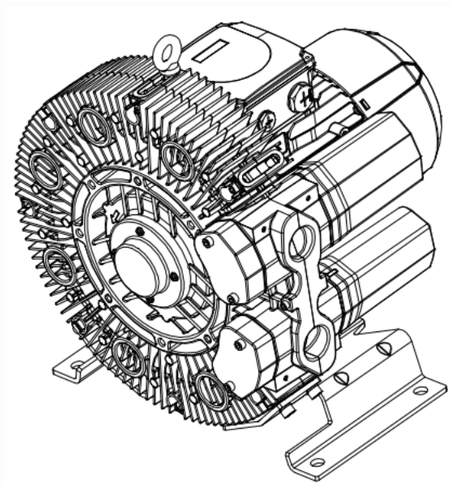

标记	处数	更改文件号	签名	年月日			
设计		标准化			图样标记	件数	重量	比例
校对		审定						1:2
审核		批准			共 1 张		共 1 张
工艺		年月日					

4RB510-0AQ16-1

浙江格凌实业有限公司

靶解( )

钢壁