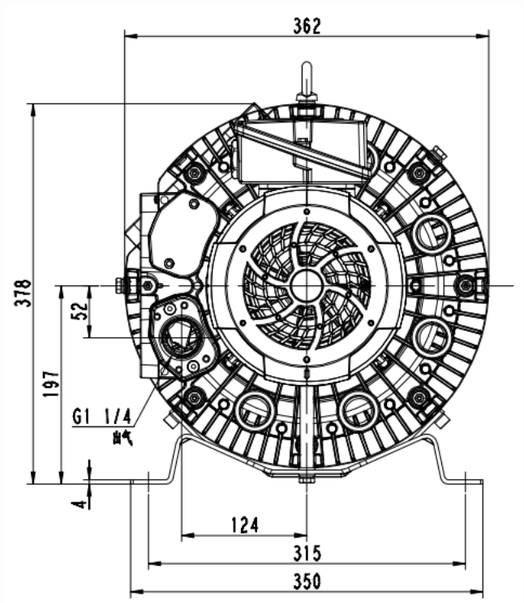

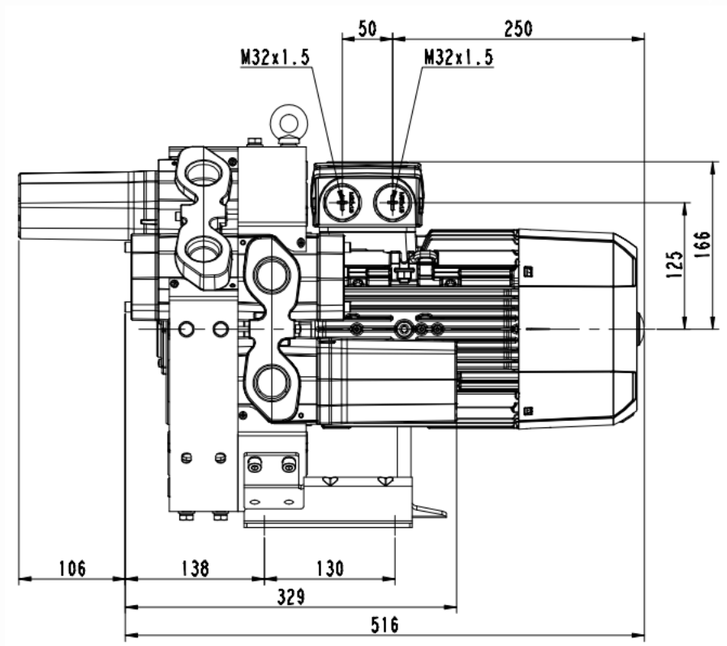

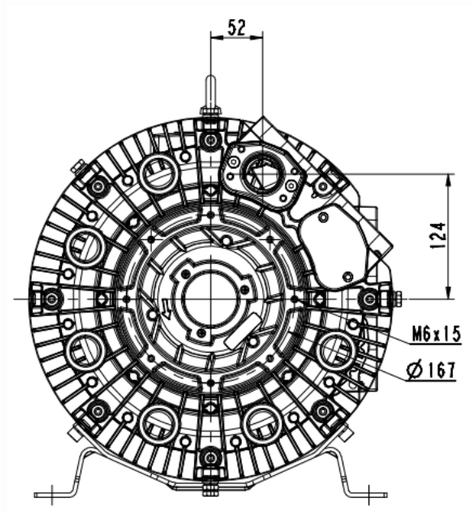

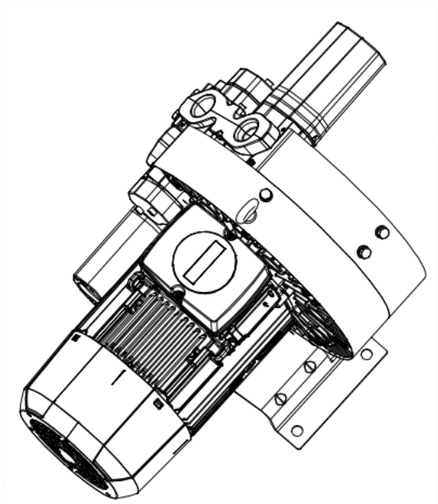

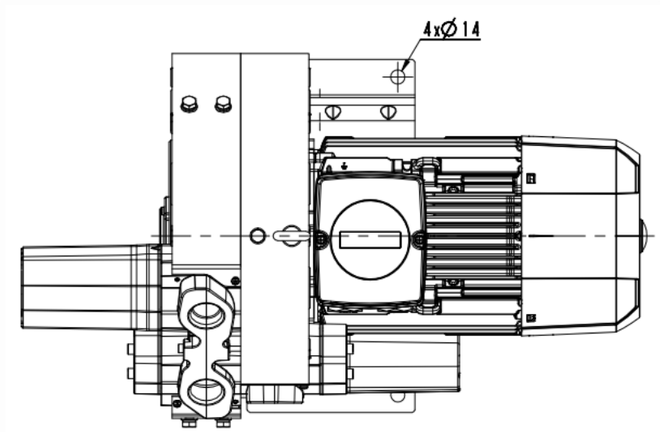

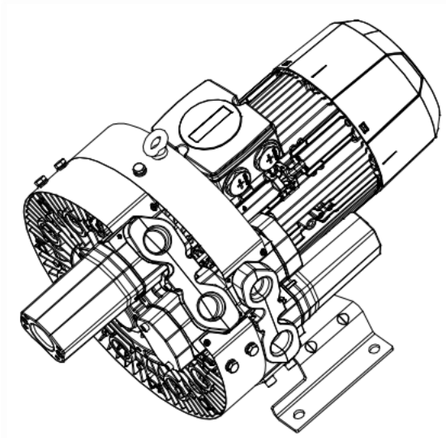

餐记处	其纹号	生主	日期				
量	数	标			图样标记	件数	重量	出创
族育		审定						1:2
审核		批准		4RB420-OAP46-1	共 1 张		共 1 张
工艺		日期			浙江格麦实业有限公司		

(解靶)
描图
描校
日期
钢号
格字
日期