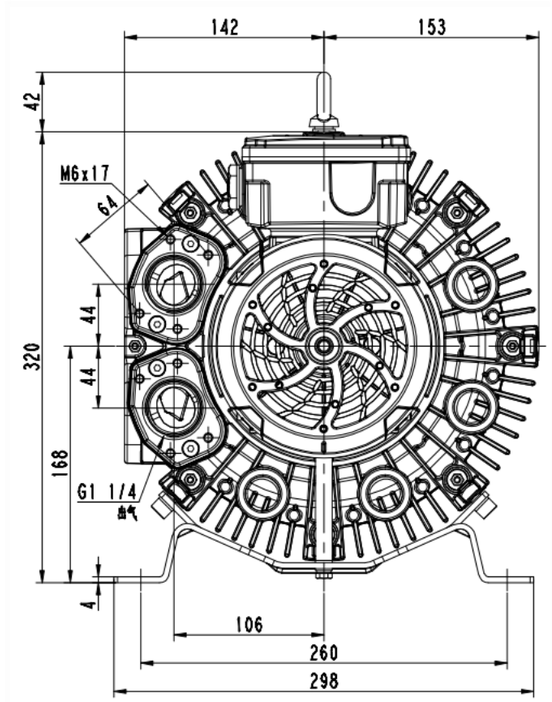

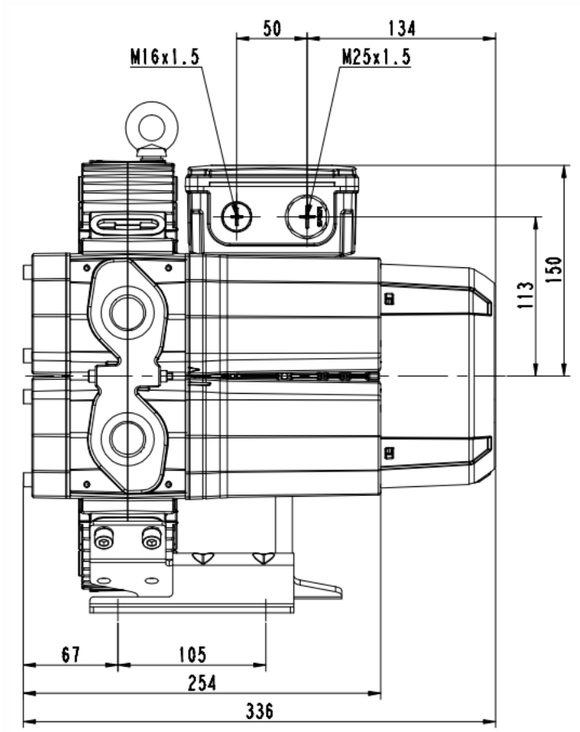

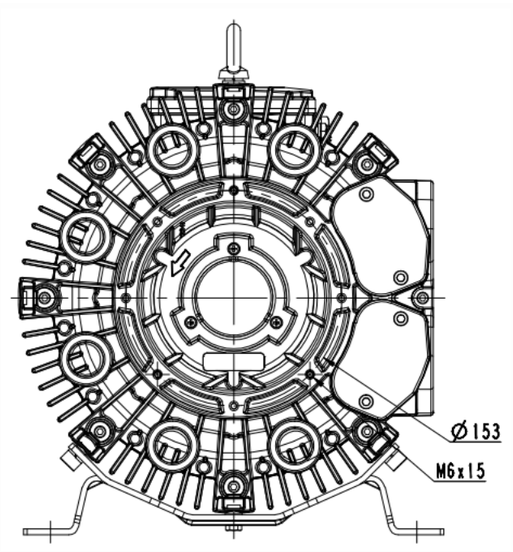

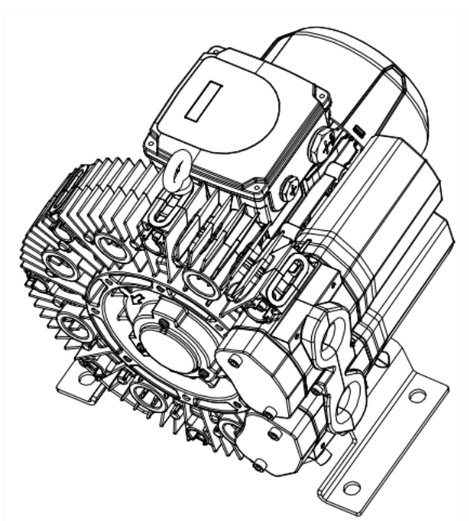

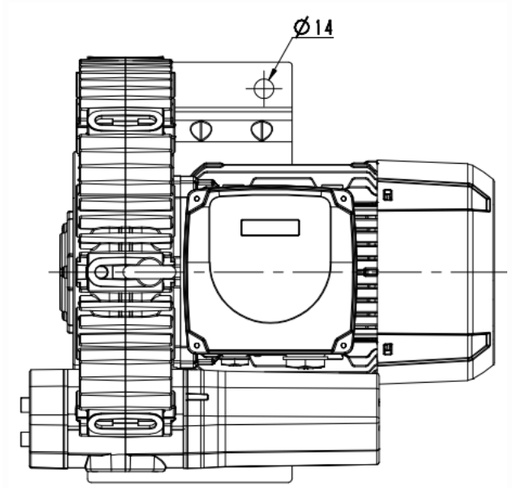

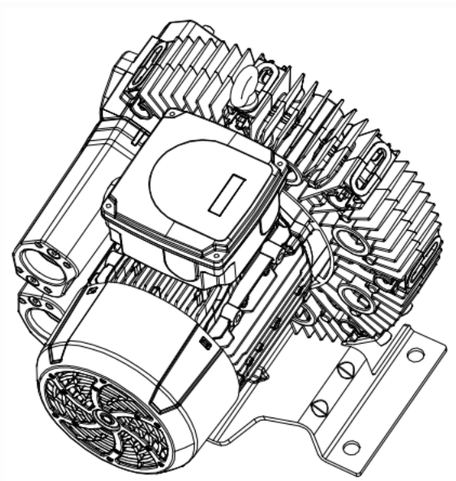

描 图							
描 校							
底图总号							
装 订							
日 期							

更改标记	处数	分区	更改文件号	签名	年月日	标记	处数
设计			标准化				
校对			审定				
审核			批准				
工艺			日期				

图样标记	件数	重量	比例
共 1 张		共 1 张	

4RB210-0AQ36-1

浙江格读实业有限公司