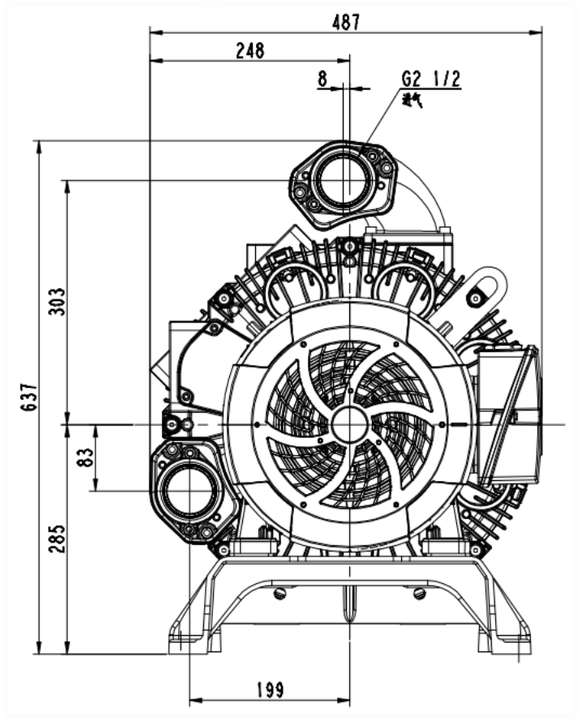

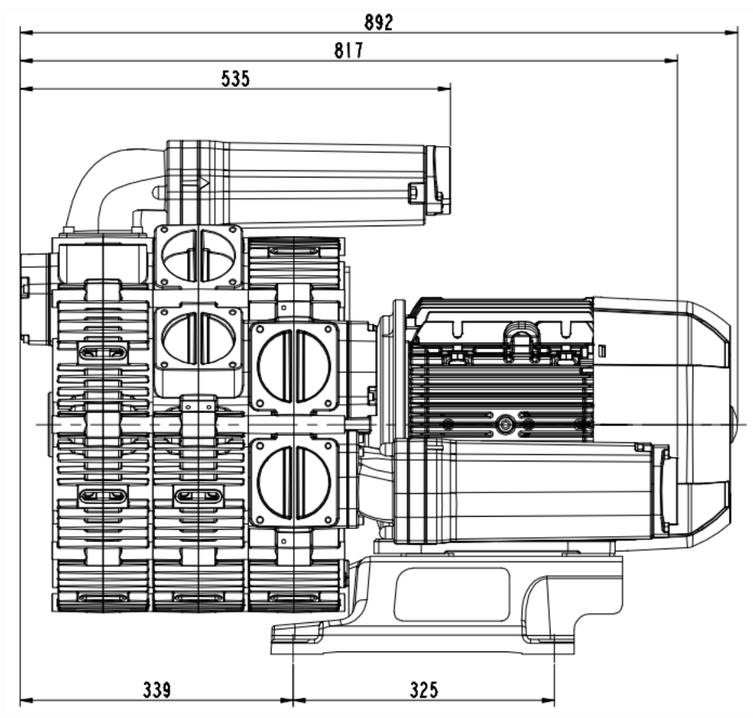

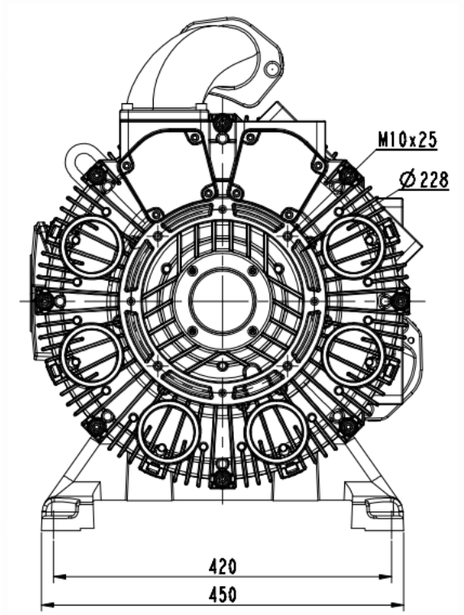

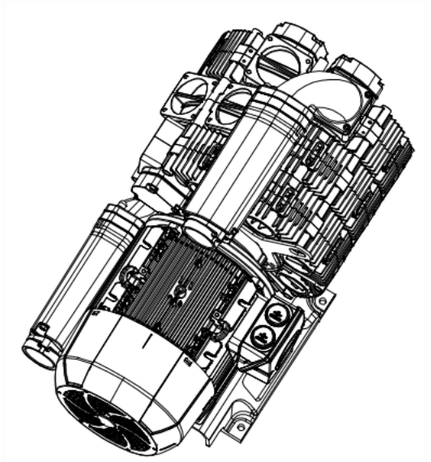

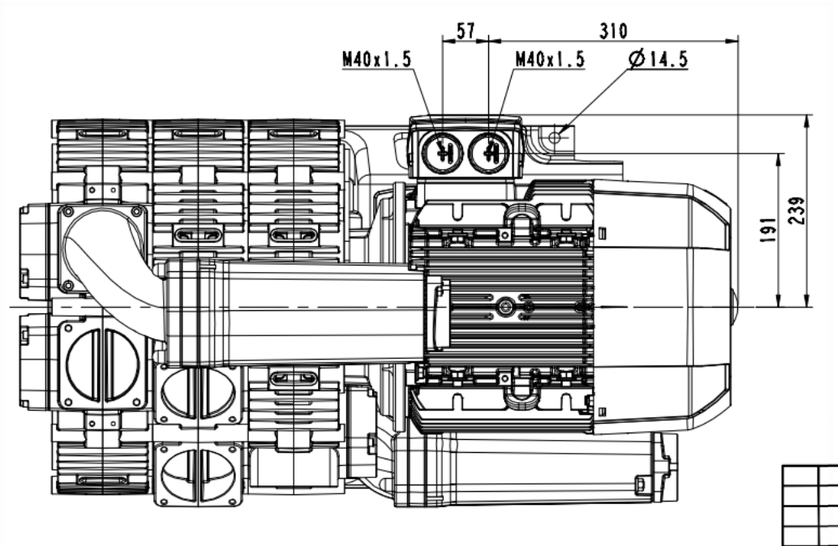

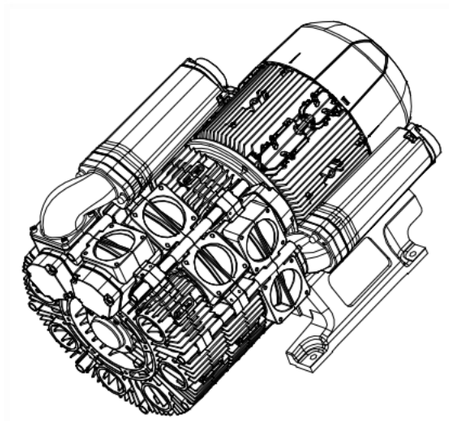

(4)肼辊

钢壁

设计		生丰	日期
曩升		标准化	
族育		审定	
审核		批准	
工艺		日期	

3RB350-3AAP66

图样标记	件数	重量	比例
			1:2
共 1 张		共 1 张	

浙江格读实业有限公司