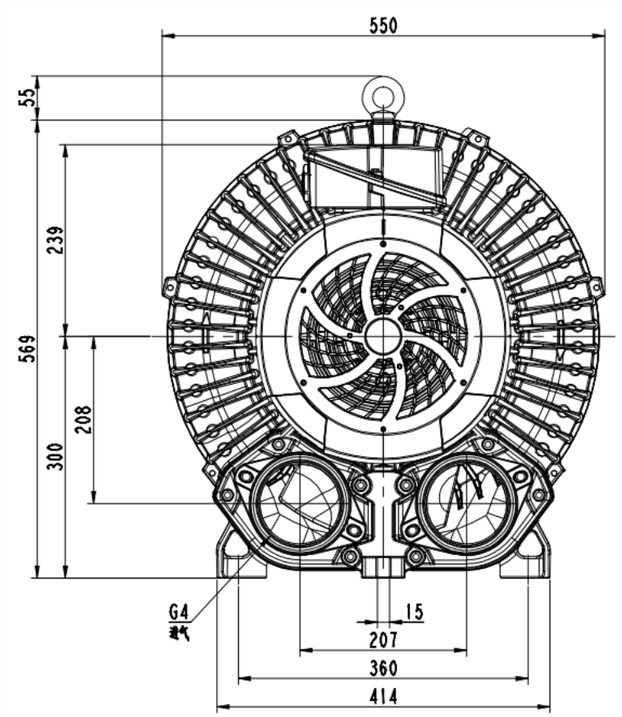

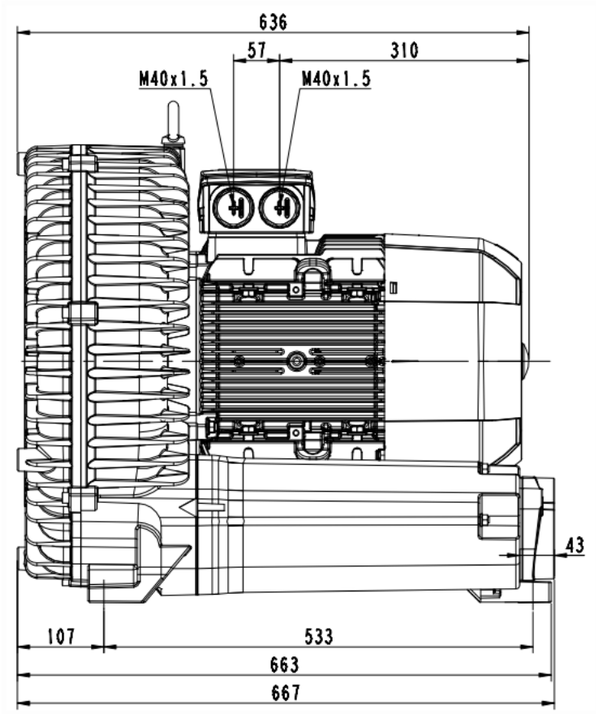

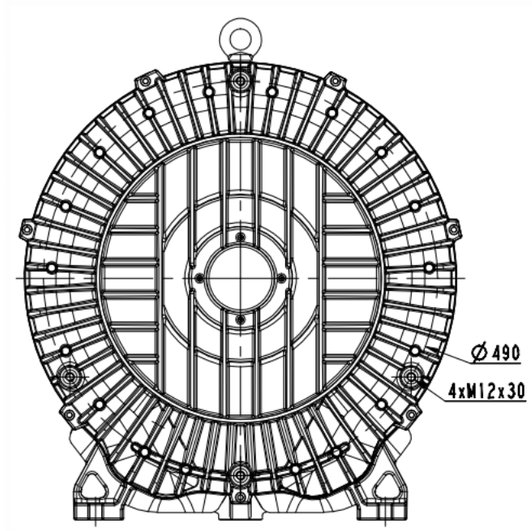

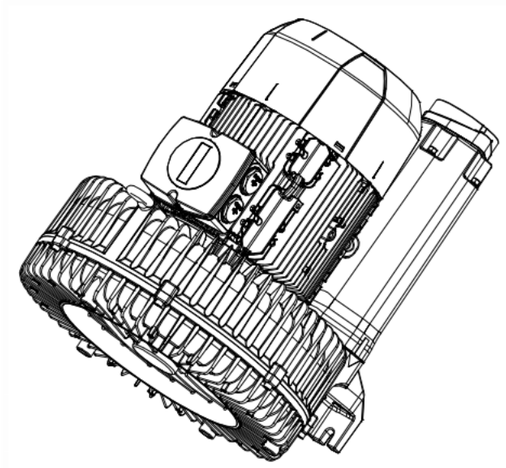

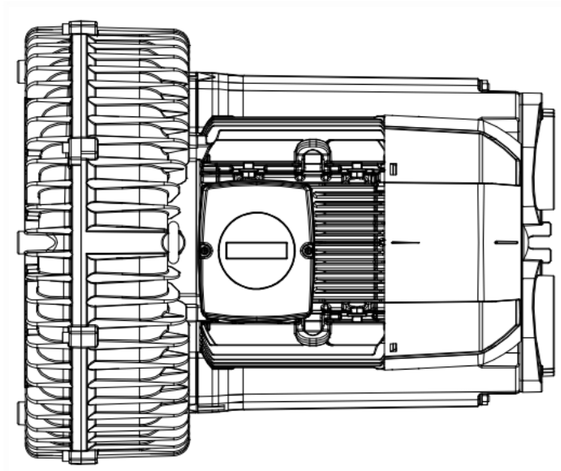

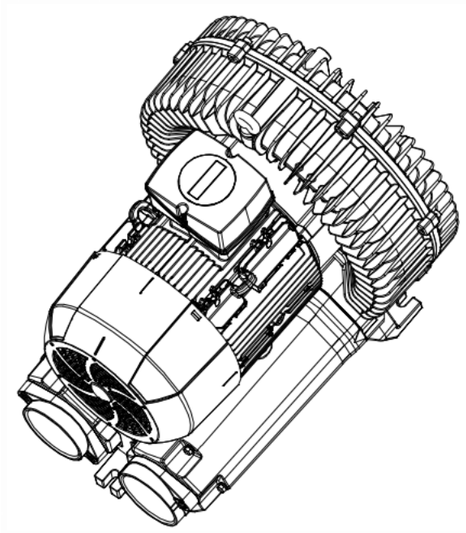

(4)胼辊

朝导

标记	处数	甘纹号	牛丰	日期			
量		标					
族育		宵	宾				
审核		批准					
工艺		日期					

2RB930-1AP21

图样标记	件数	重量	比例
共 1 张		共 1 张	

浙江格凌实业有限公司