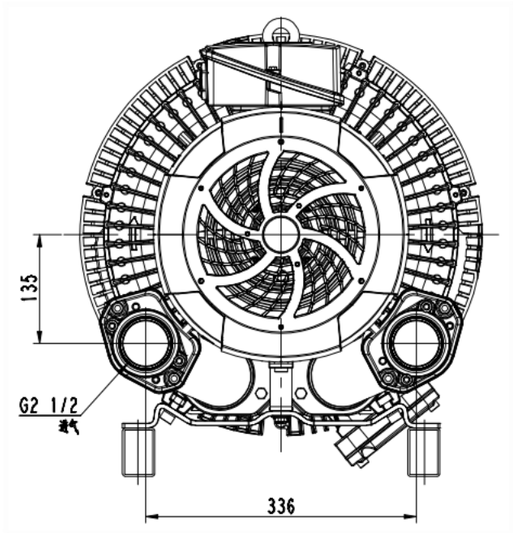

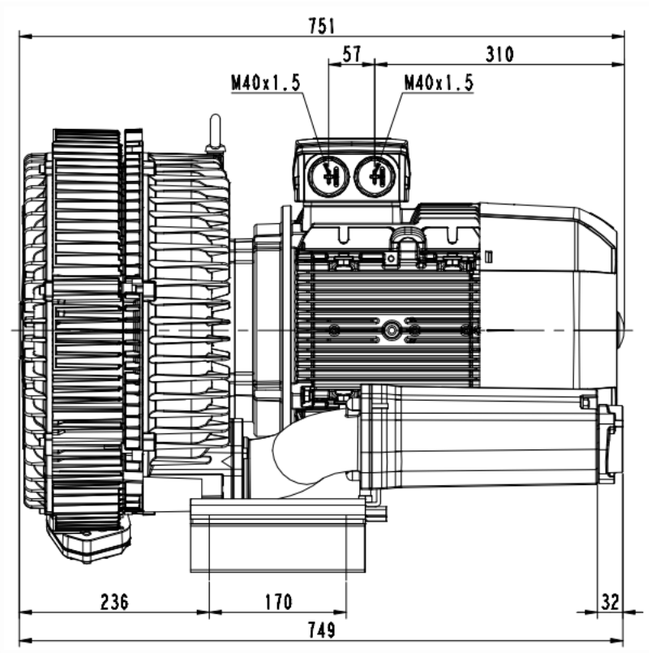

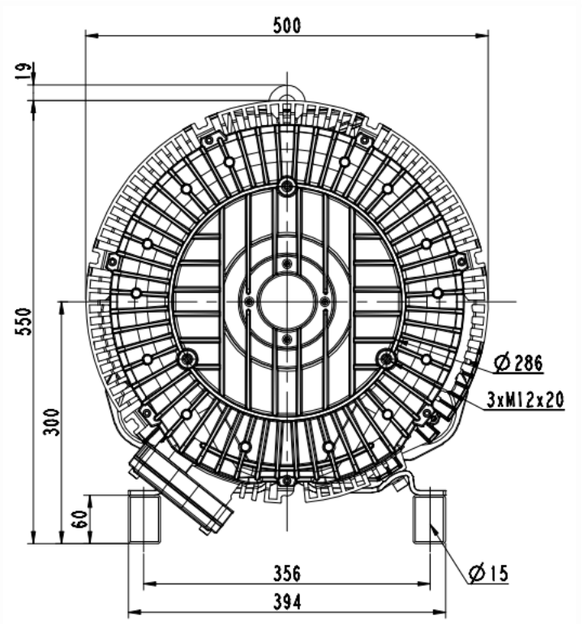

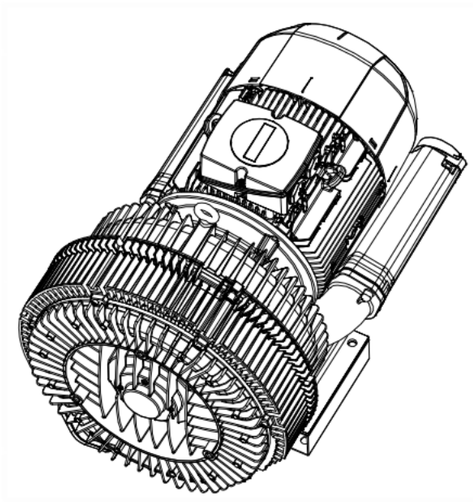

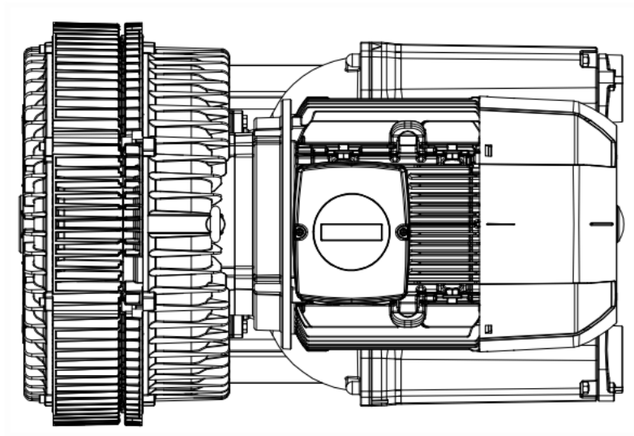

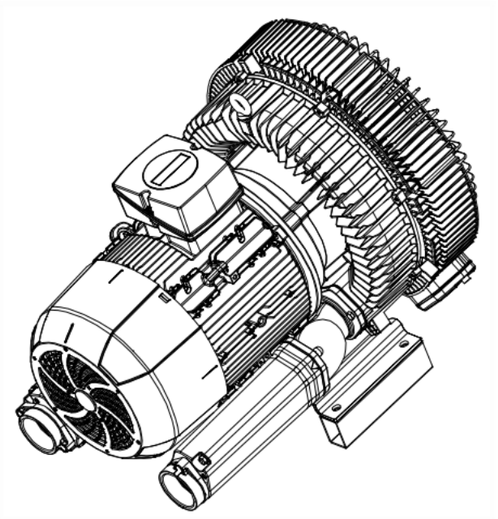

鳌记处	复纹件	丰	日期				
量耳		标					
族育		官宾					
审核		批准					
工艺		日期					

图样标记	件数	重量	比例
			1:2
共 1 张		共 1 张	

2RB840-1GP46

浙江格麦实业有限公司

(解靶

钢壁