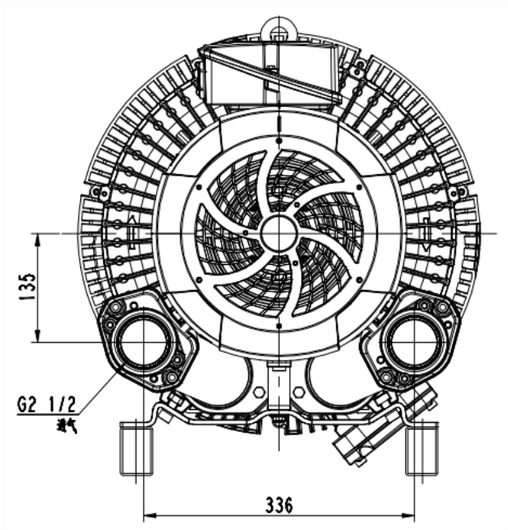

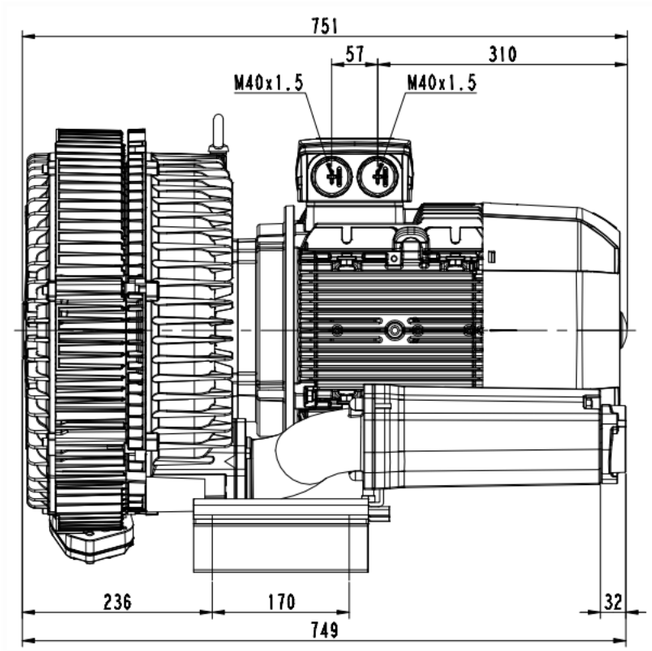

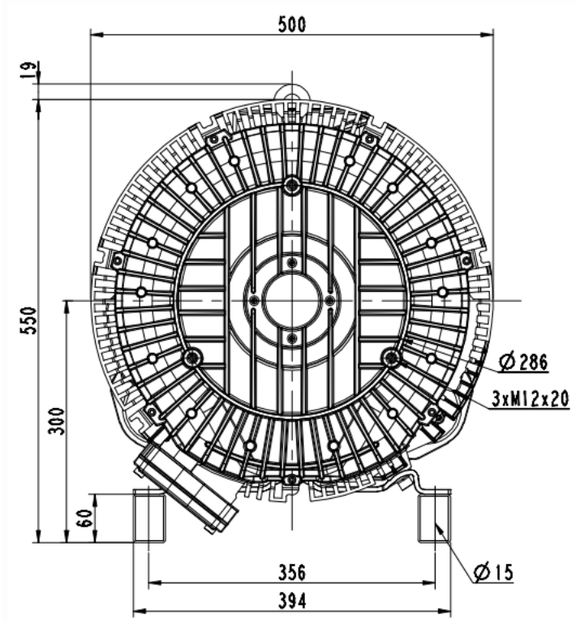

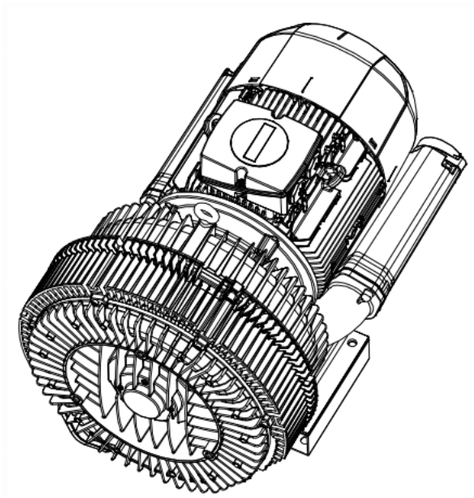

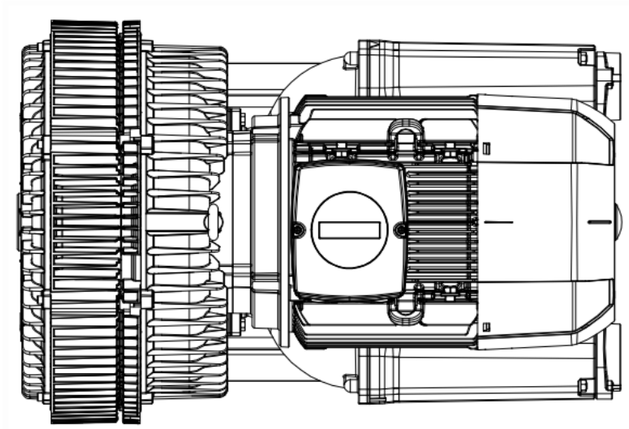

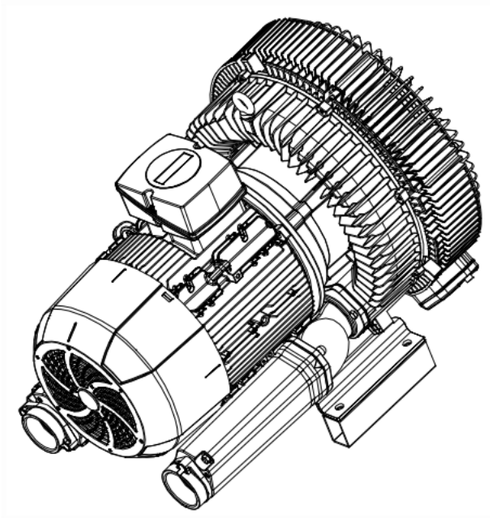

鳌记处复纹件	丰	日期			图样标记	件数	重量	比例
								1:2
量开		标		2RB840-1GP41	共 1 张		共 1 张
族育		官宪			浙江格麦实业有限公司		
审核		批准					
工艺		日期					

( )解靶
钢壁