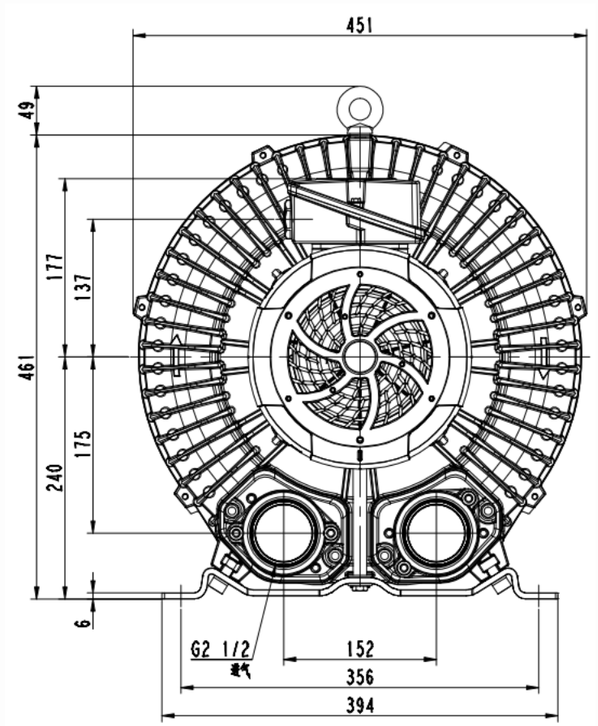

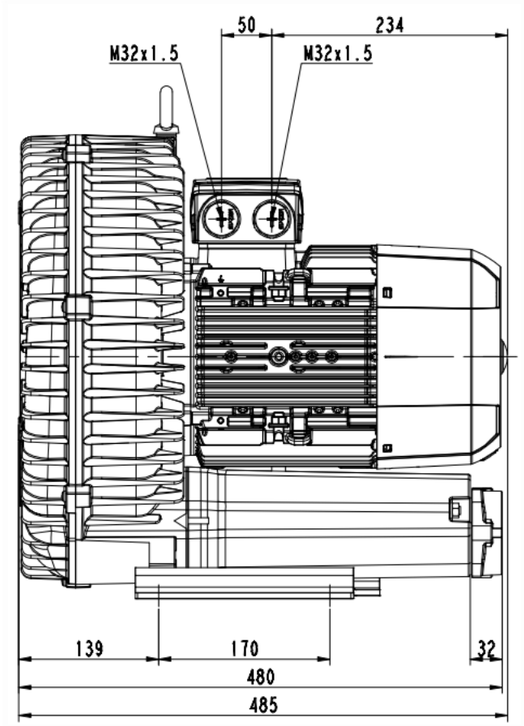

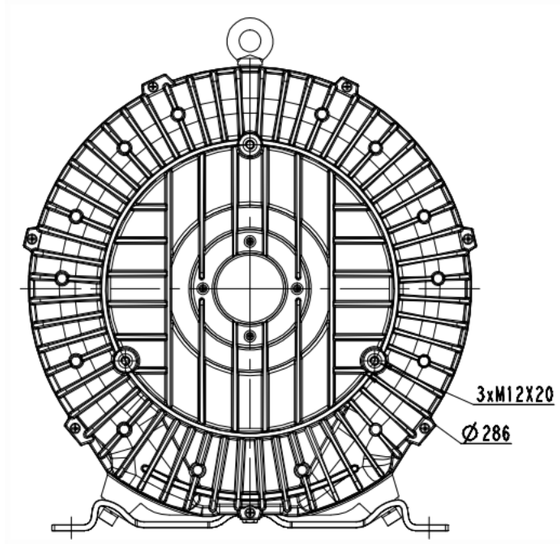

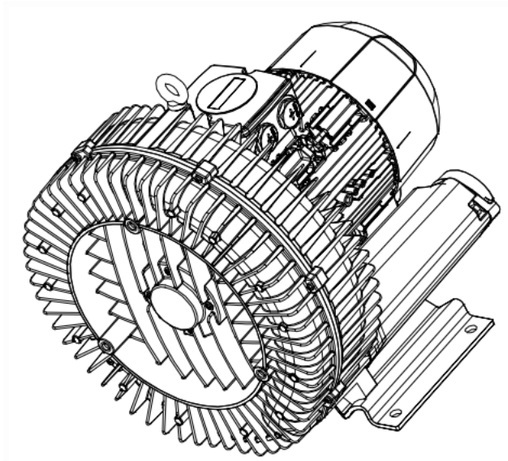

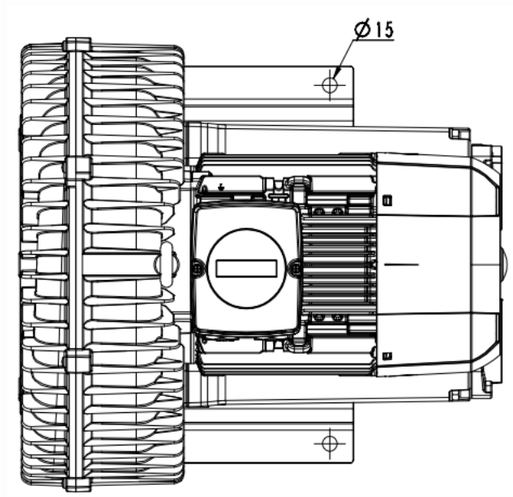

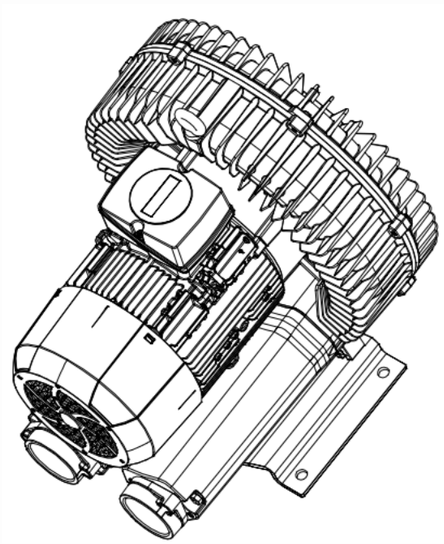

(4)肼辊

朝导

标记	处数	分区	更改文件号	签名	年、月、日
设计			标准化		
校对			审定		
审核			批准		
工艺			日期		

2RB830-1AQ06

图样标记	件数	重量	出创
			1:2
共 1 张		共 1 张	

浙江格麦实业有限公司