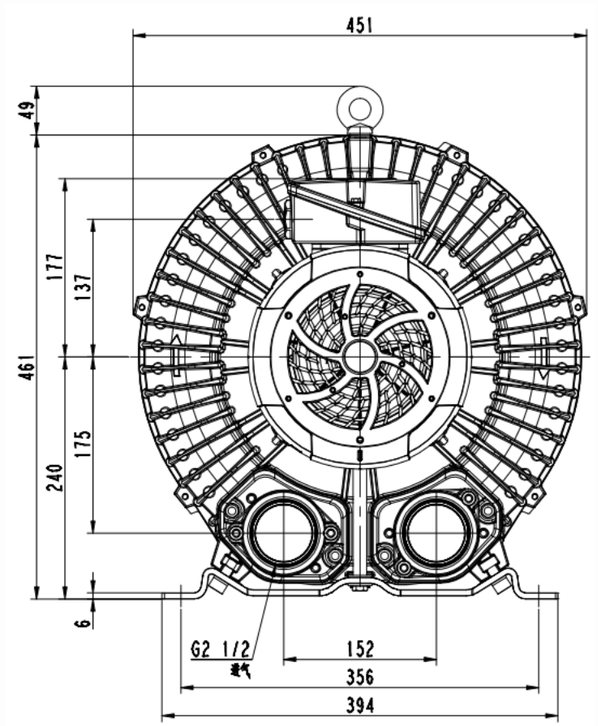


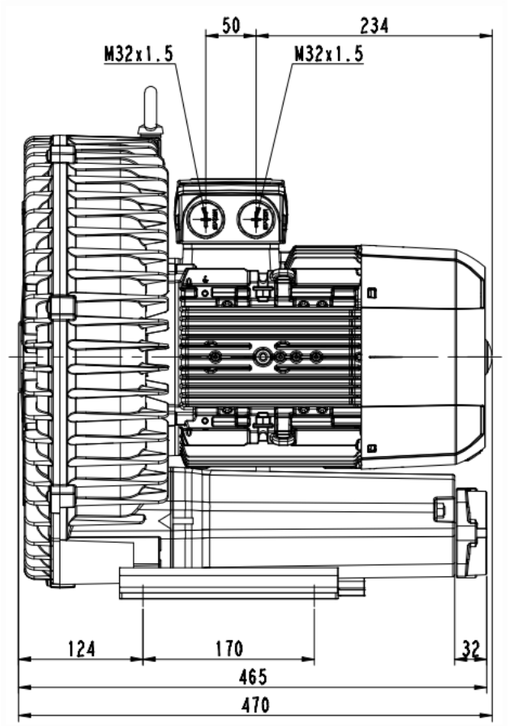


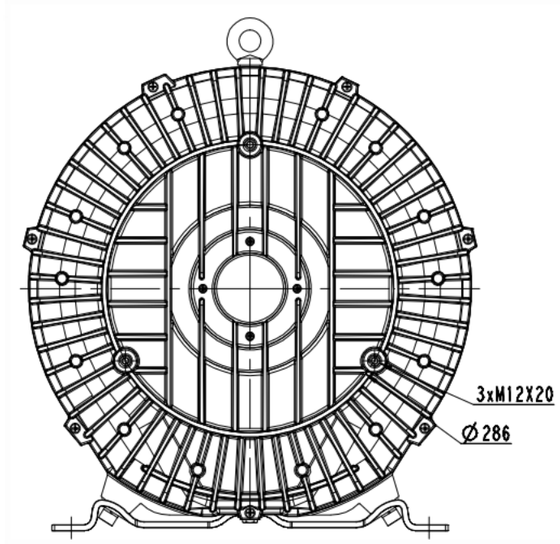


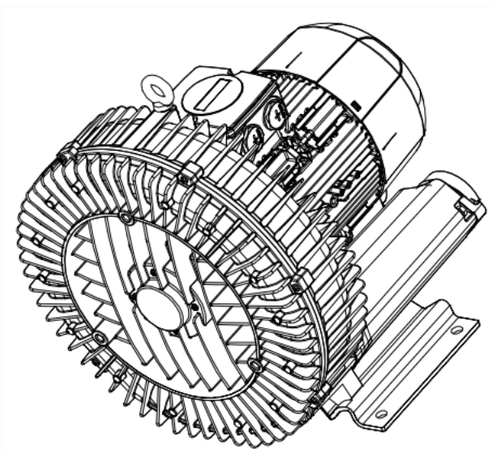

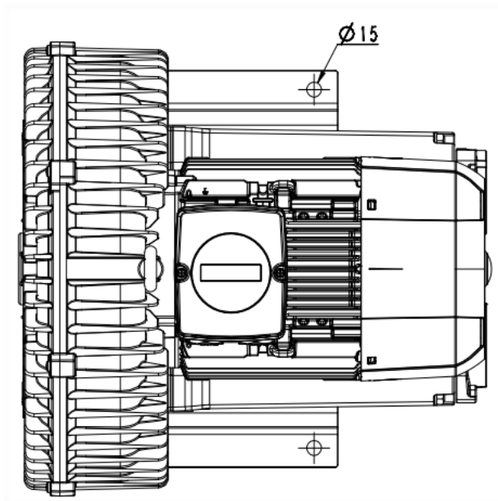


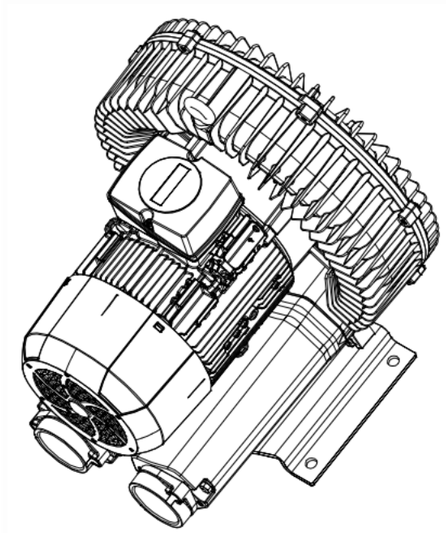

(4)肼辊

朝导

| 图样标记 | 件数 | 重量 | 出创 |
|---|---|---|---|
| | | | 1:2 |
| 共 1 张 | | 共 1 张 | |

2RB810-1AP06

浙江格麦实业有限公司