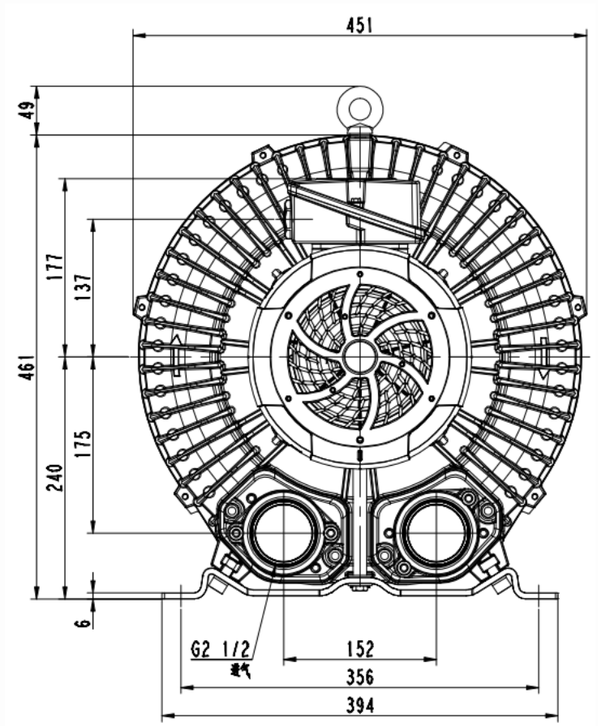

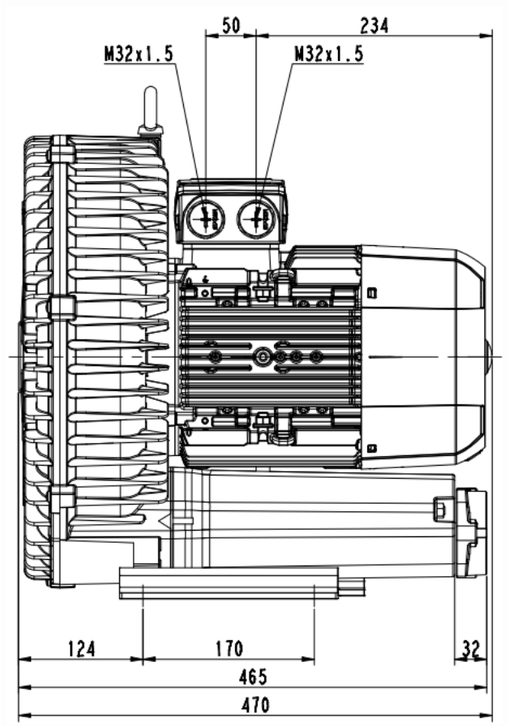

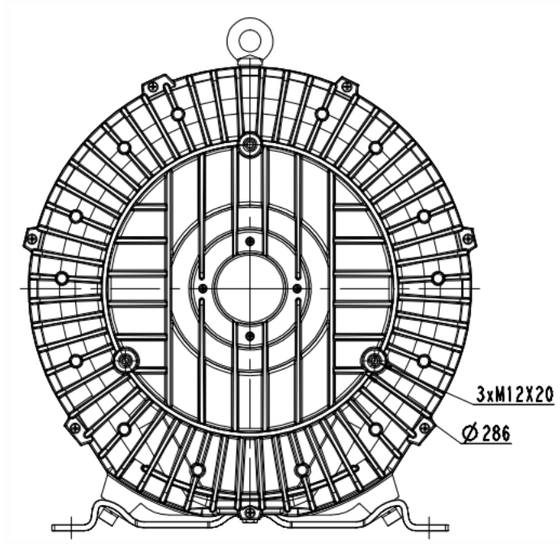

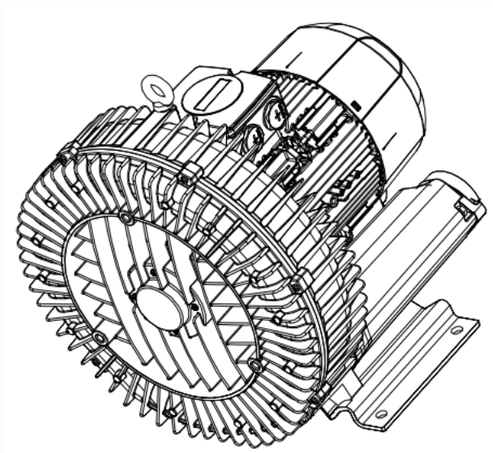

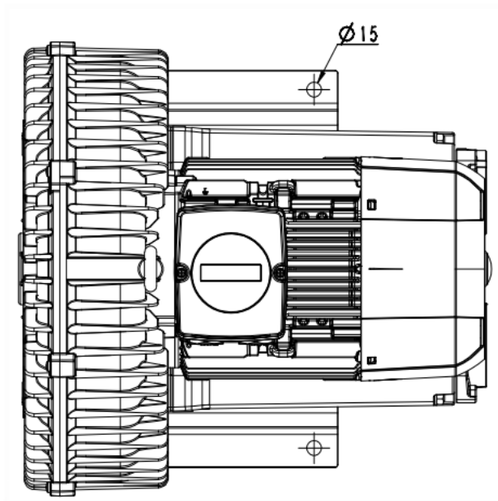

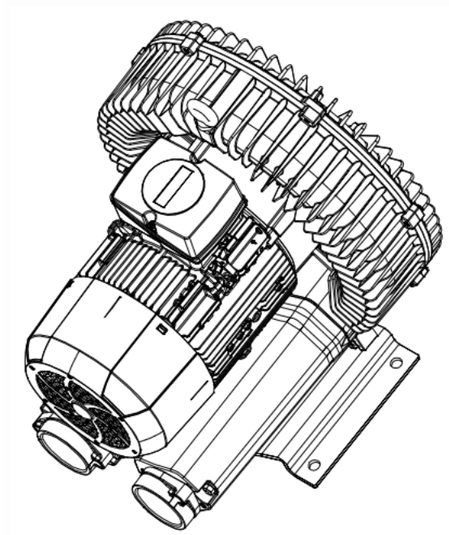

(4)肼辊

朝导

图样标记	件数	重量	出创					
			1:2					
共 1 张		共 1 张						
浙江格麦实业有限公司								

2RB810-1AP01