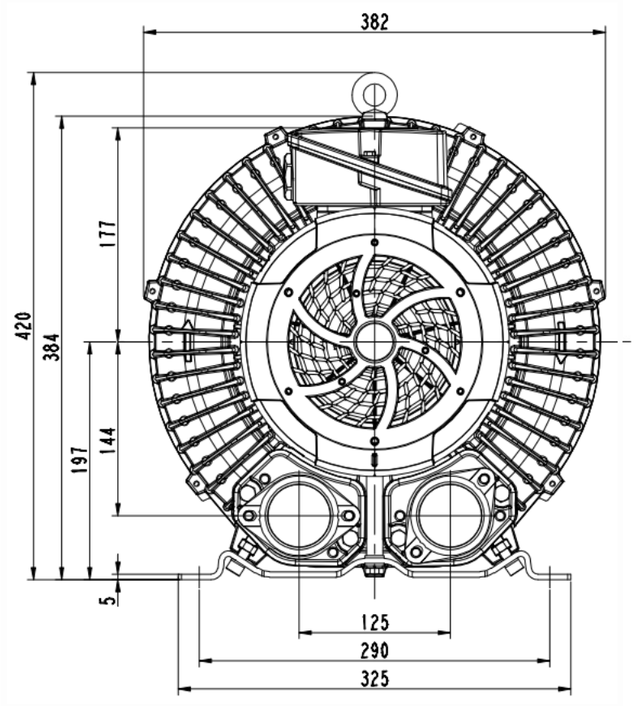

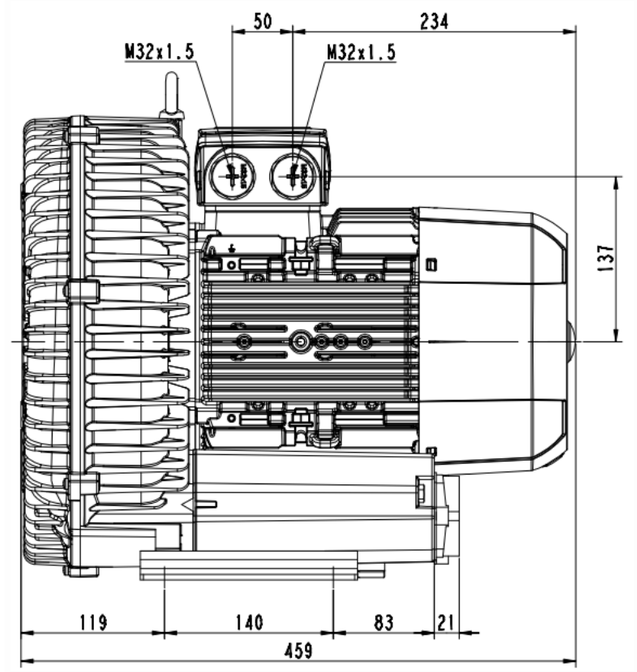

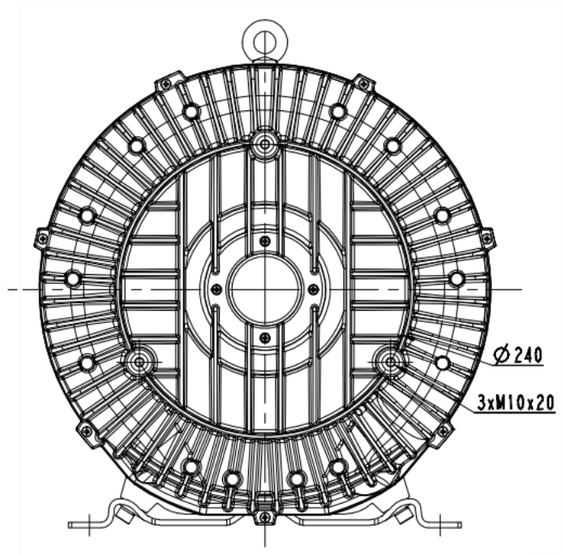

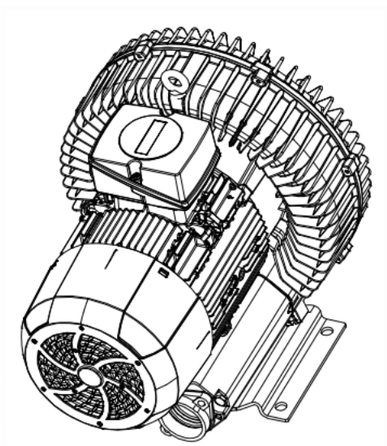

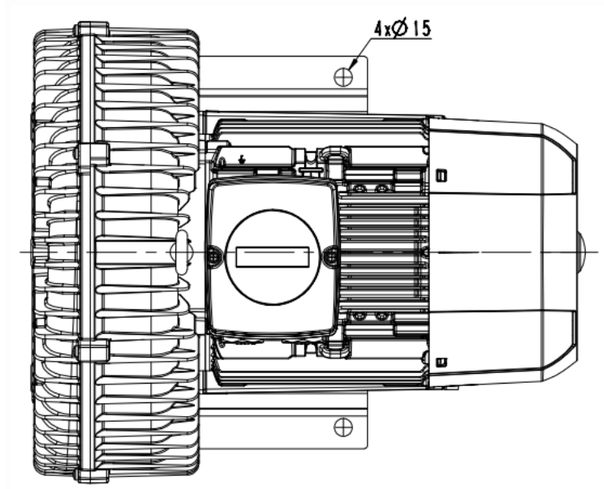

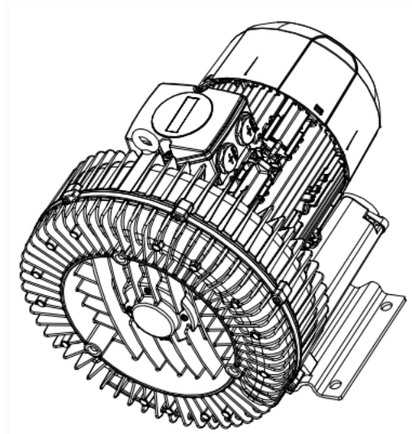

(4)肼辊

朝导

图样标记	件数	重量	比例
			1:2
共 1 张		共 1 张	

2RB730-1AP31

浙江格凌实业有限公司