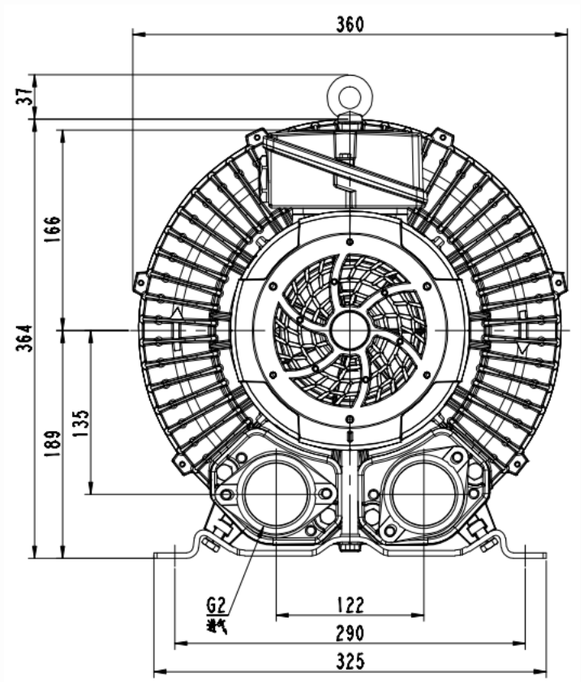

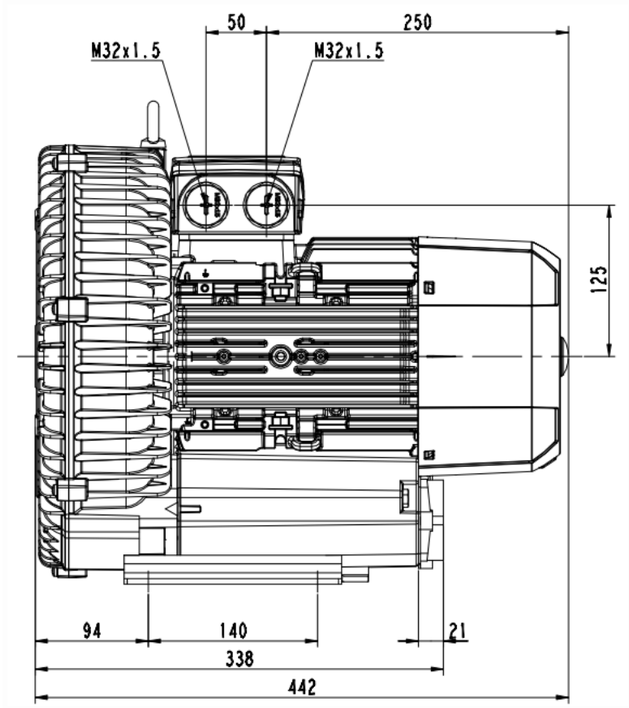

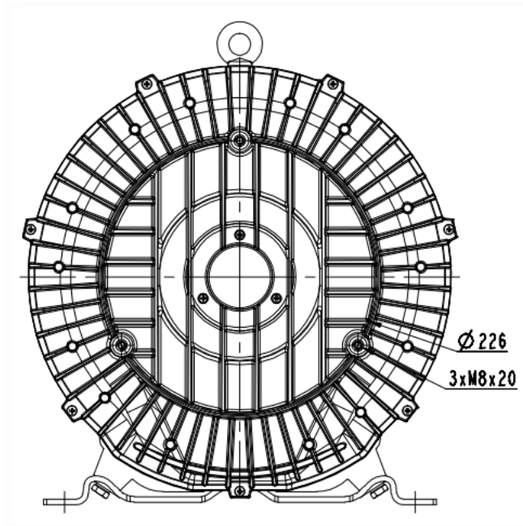

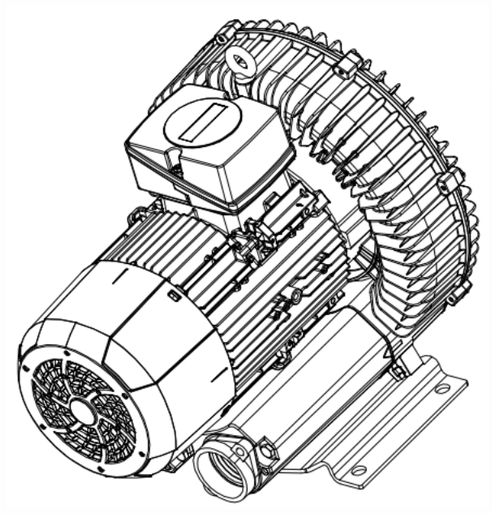

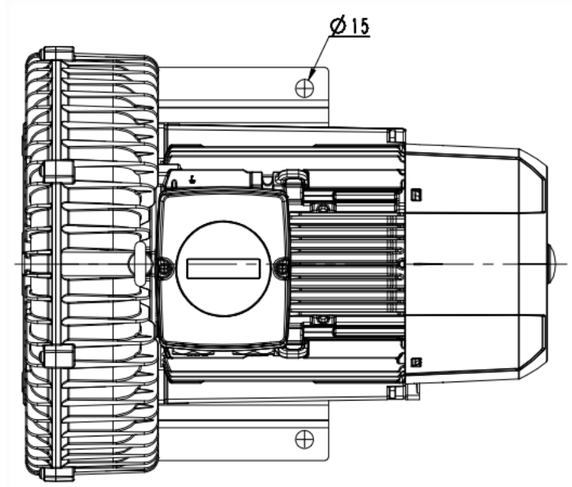

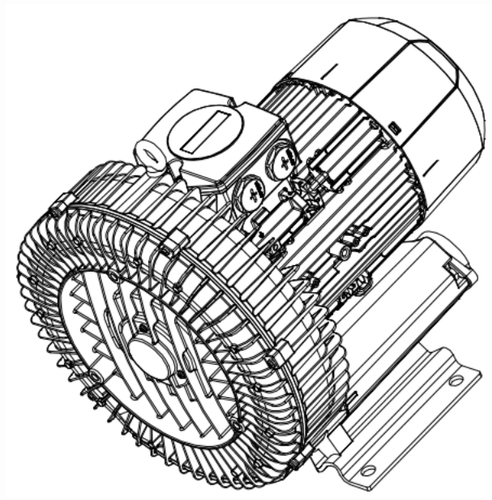

(4)肼辊

朝导

餐记处	其纹号	生丰	日期
量升		标	
族育		官宾	
审核		批准	
工艺		日期	

2RB610-1AQ27

图样标记	件数	重量	比例
			1:2
共 1 张		共 1 张	

浙江格麦实业有限公司