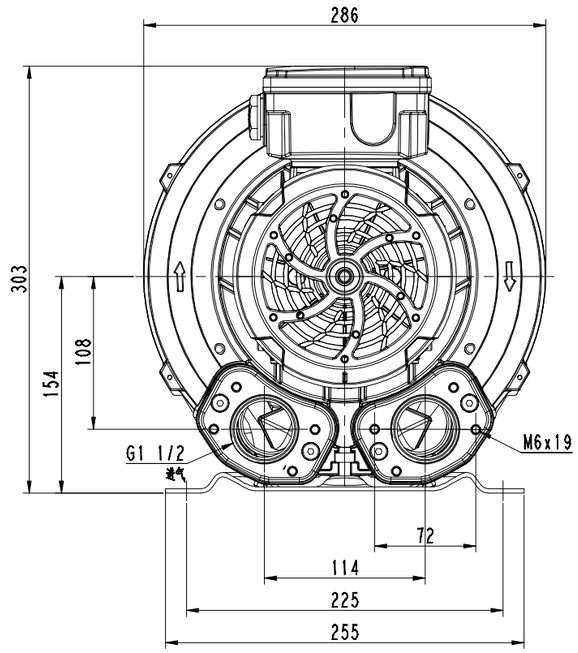

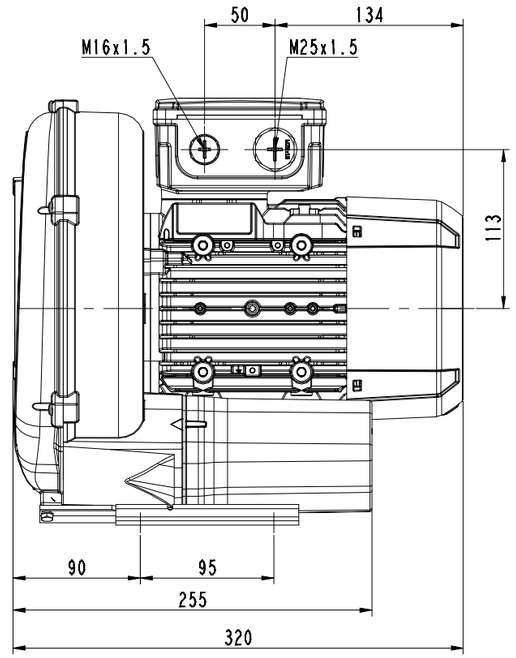

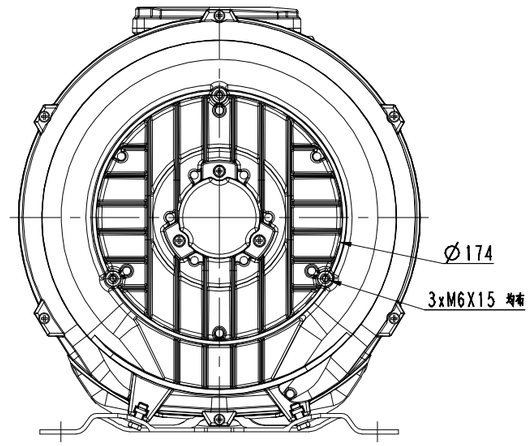

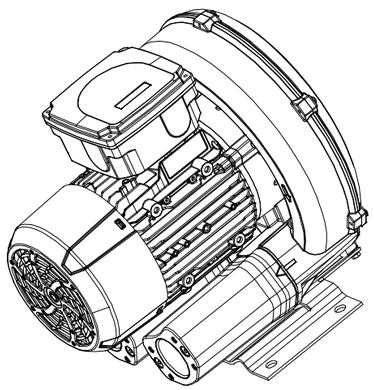

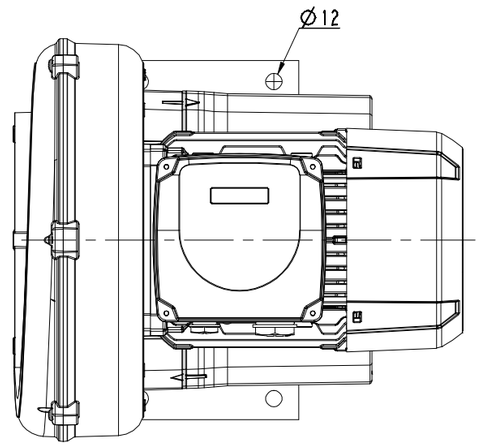

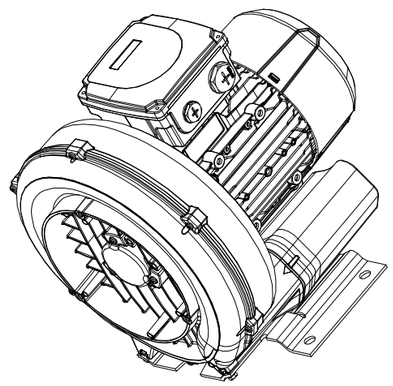

标记	处数	更改文件号	签字	日期				
设计			标准化			图样标记	件数	重量	比例
校对			审定		2RB430-1AP26				1:2
审核			批准			共 1 张		共 1 张
工艺			日期			浙江格凌实业有限公司		

借(通)用件登记
描 图
描 校
旧底图总号
底图总号
签 字
日 期