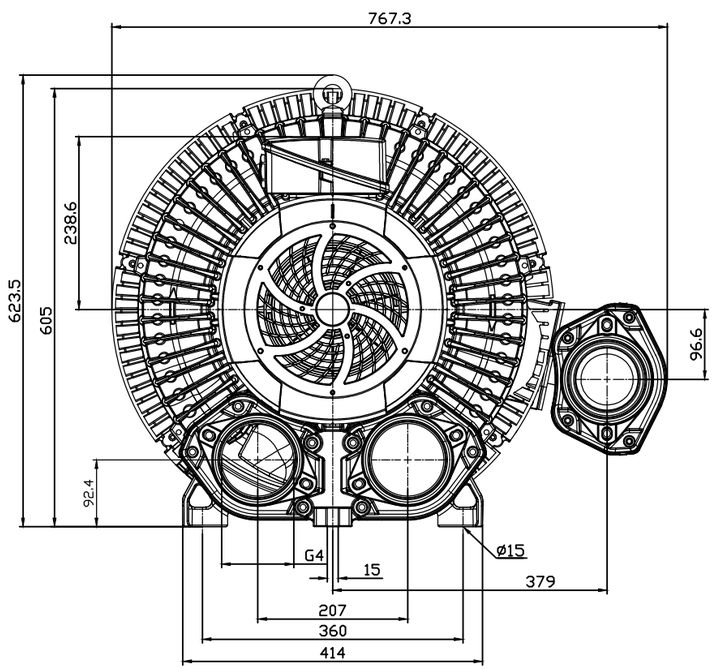

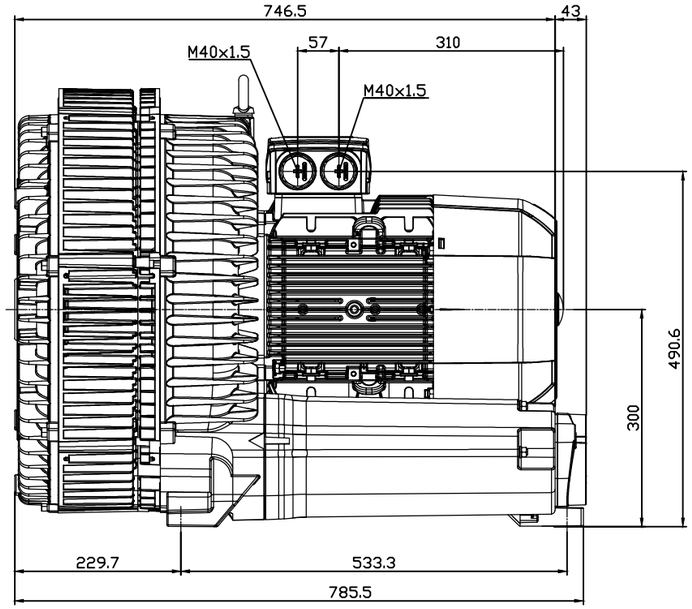

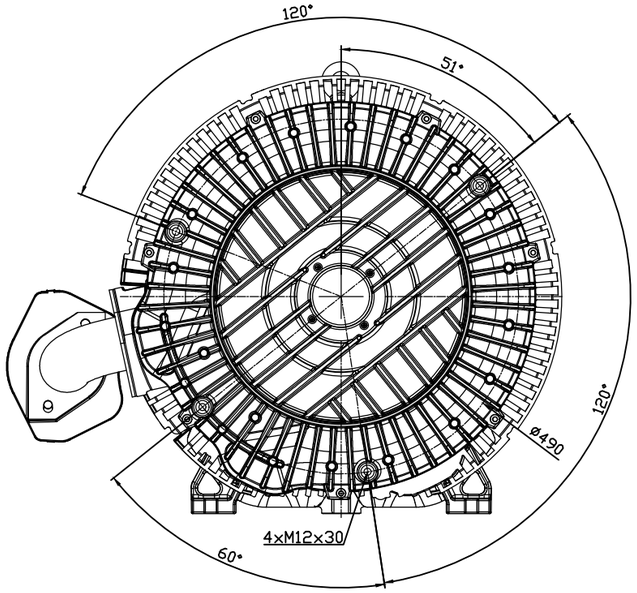

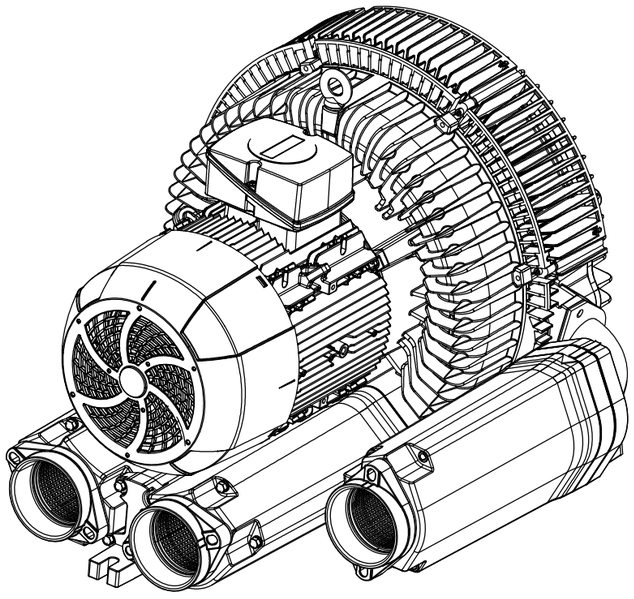

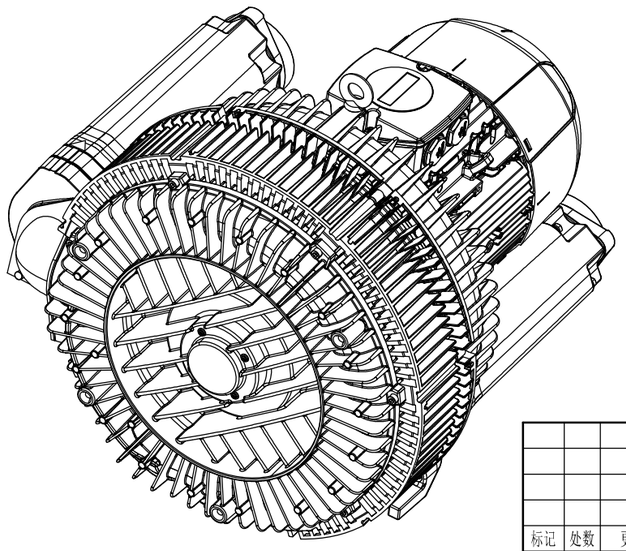

标记	处数	更改文件名	签 字	日 期
设 计				
			日 期	

图 样 标 记	重 量	比 例
		1:1
共 张	第 张	

浙江格凌实业有限公司

2RB 920-1HQ27