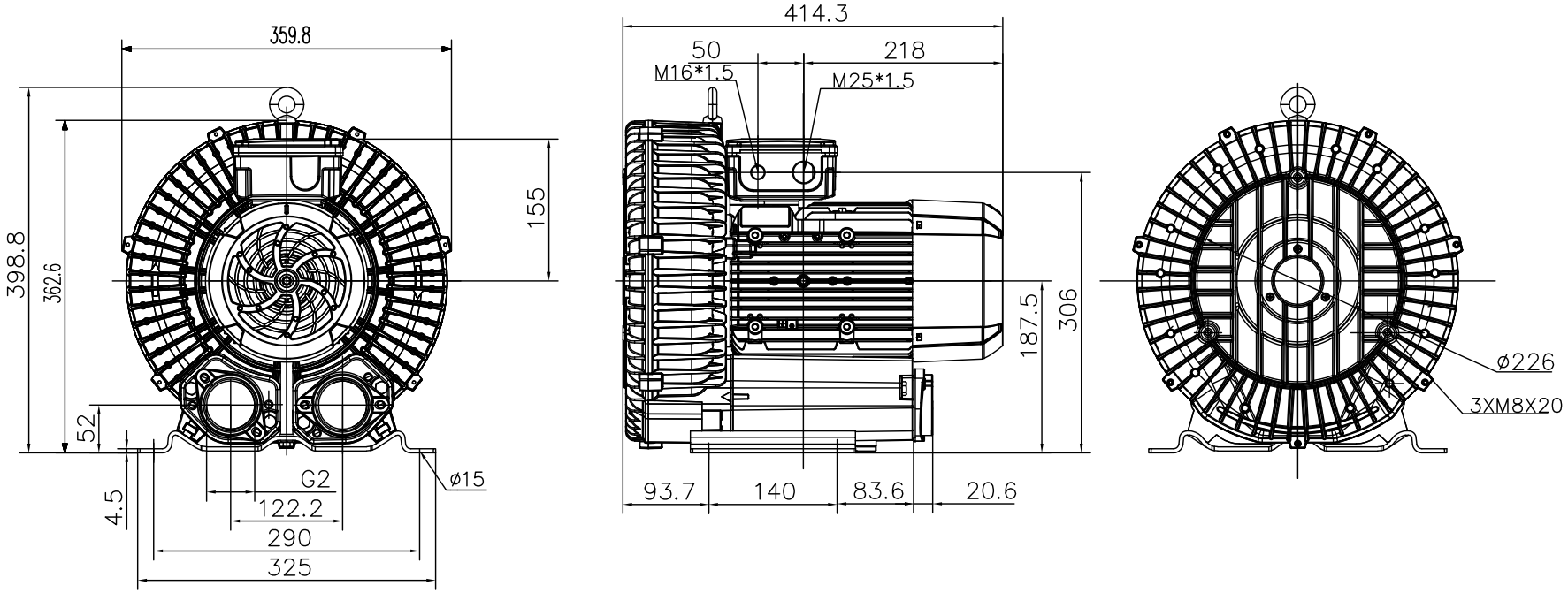

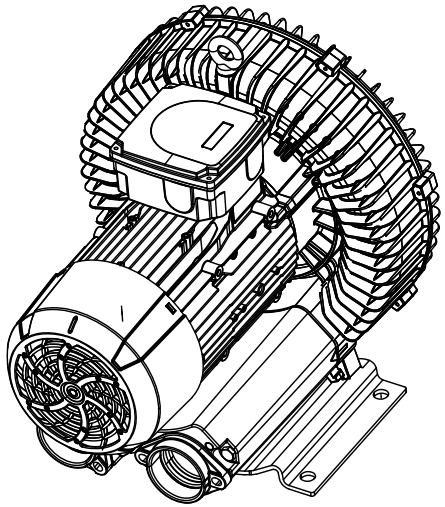

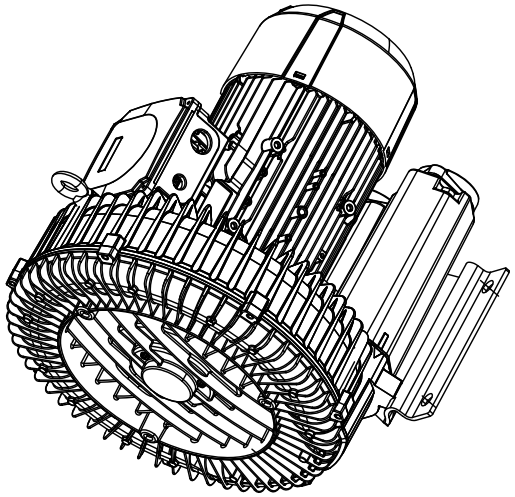

借通用件登记
描　图
校　描
旧底图总号
签　字
日　期

标记	处数	更改文件号	签字	日期
设计				
校对				
审核				
批准				

图样标记	重量	比例
		1:5
共　页	第　页	

2RB 610-1AQ16

浙江格凌实业有限公司