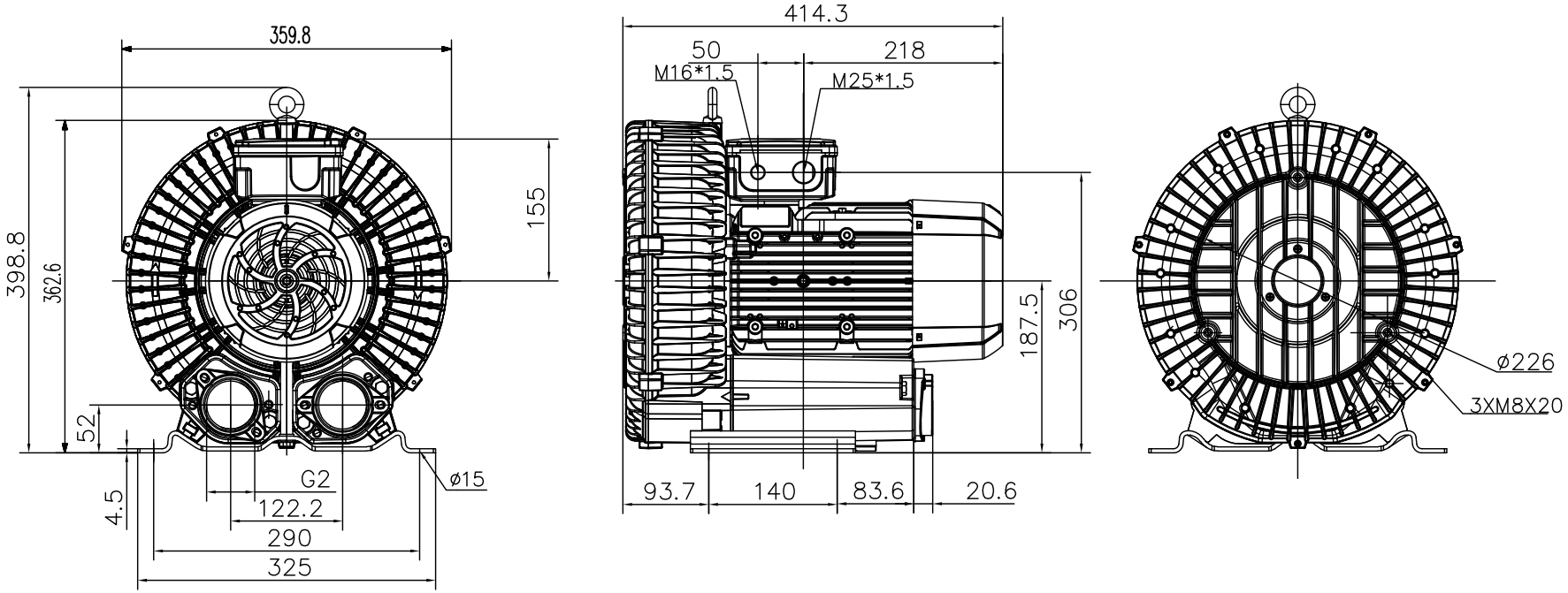

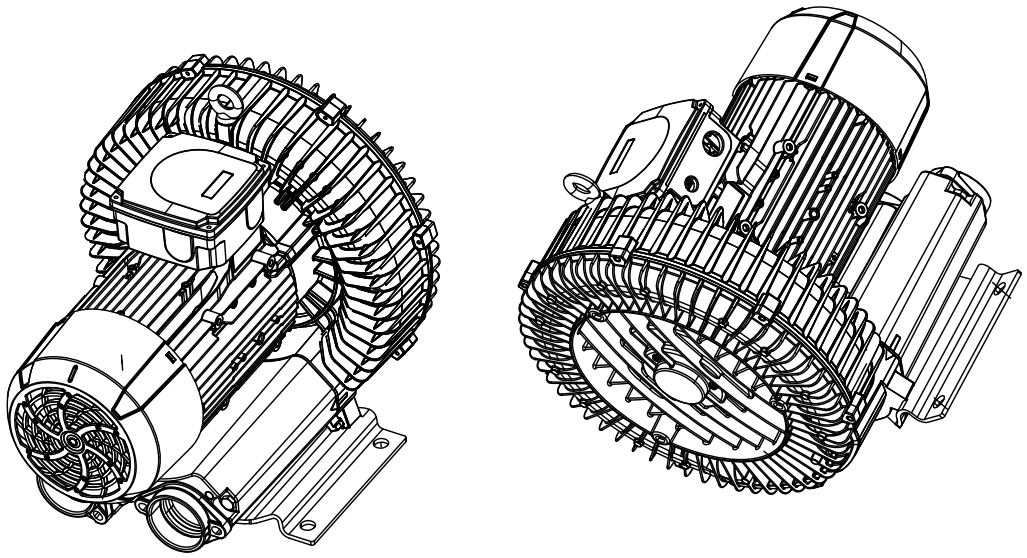

						图样标记	重量	比例
								1:5
标记	处数	更改文件号	签字	日期		共 页	第 页
设计					2RB610-7AP16	浙江格凌实业有限公司	
校对							
审核							
批准							

借通用件登记
描 图
校 描
旧底图总号
签 字
日 期